Artikelbeschreibung/Produktabbildungen

Beschreibung

Werkstoff:
Griffhebel aus Zinkdruckguss nach DIN EN 12844.
Stahlteile Festigkeitsklasse 5.8.

Ausführung:
Griffhebel kunststoffbeschichtet oder hochglanzverchromt.
Stahlteile brüniert.

Hinweis:
Δ An dieser Stelle die gewünschte Klemmhebelfarbe einfügen.
Es werden serienmäßig geliefert:
schwarz seidenmatt, orange RAL 2004, rubinrot RAL 3003, silber metallic, hochglanzverchromt.

Bei L ≥ 60 mm beträgt die Gewindelänge 60 mm.

Auf Anfrage:
Weitere Außengewinde, Schraubenlängen, Farben sowie Sonderausführungen.
Maß "H1" auf Wunsch in anderen Längen gegen Aufpreis lieferbar.

Zeichnungshinweis:
1) Kegelkuppe DIN EN ISO 4753

Artikelbeschreibung/Produktabbildungen

Artikelbeschreibung/Produktabbildungen

Zeichnungen

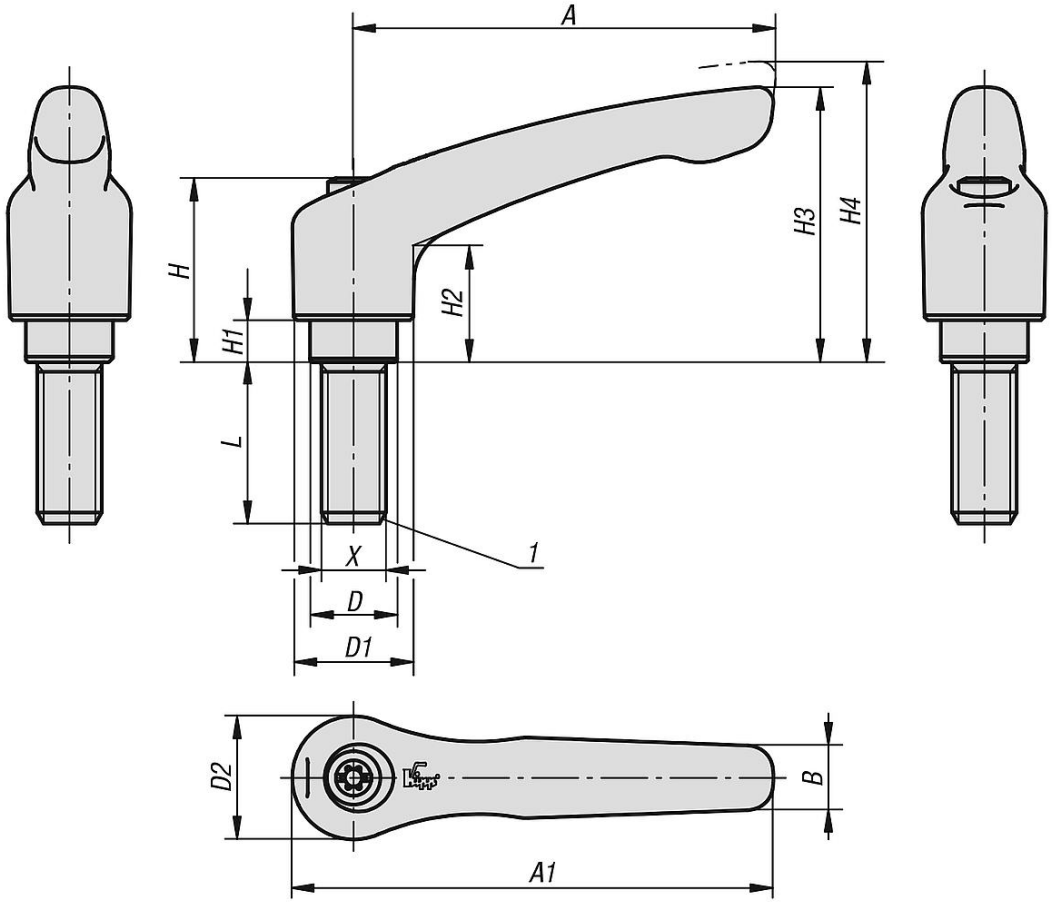

Artikelübersicht

Bestellnummer	Farbe Grundkörper	Oberfläche Grundkörper	Größe	X	D	D1	D2	H	H1	H2	H3	H4	A	A1	B	Zähnezahl	L
06460-0041X10	schwarz RAL 9005	seidenmatt	0	M4	10	13	14	24,5	4	14,5	30	33	30	37	7	16	10
06460-0041X15	schwarz RAL 9005	seidenmatt	0	M4	10	13	14	24,5	4	14,5	30	33	30	37	7	16	15

Artikelübersicht

Bestellnummer	Farbe Grundkörper	Oberfläche Grundkörper	Größe	X	D	D1	D2	H	H1	H2	H3	H4	A	A1	B	Zähnezahl	L
06460-0041X20	schwarz RAL 9005	seidenmatt	0	M4	10	13	14	24,5	4	14,5	30	33	30	37	7	16	20
06460-0041X25	schwarz RAL 9005	seidenmatt	0	M4	10	13	14	24,5	4	14,5	30	33	30	37	7	16	25
06460-0041X30	schwarz RAL 9005	seidenmatt	0	M4	10	13	14	24,5	4	14,5	30	33	30	37	7	16	30
06460-0041X35	schwarz RAL 9005	seidenmatt	0	M4	10	13	14	24,5	4	14,5	30	33	30	37	7	16	35
06460-0041X40	schwarz RAL 9005	seidenmatt	0	M4	10	13	14	24,5	4	14,5	30	33	30	37	7	16	40
06460-0041X45	schwarz RAL 9005	seidenmatt	0	M4	10	13	14	24,5	4	14,5	30	33	30	37	7	16	45
06460-0041X50	schwarz RAL 9005	seidenmatt	0	M4	10	13	14	24,5	4	14,5	30	33	30	37	7	16	50
06460-00427X10	rubinrot RAL 3003	seidenmatt	0	M4	10	13	14	24,5	4	14,5	30	33	30	37	7	16	10
06460-00427X15	rubinrot RAL 3003	seidenmatt	0	M4	10	13	14	24,5	4	14,5	30	33	30	37	7	16	15
06460-00427X20	rubinrot RAL 3003	seidenmatt	0	M4	10	13	14	24,5	4	14,5	30	33	30	37	7	16	20
06460-00427X25	rubinrot RAL 3003	seidenmatt	0	M4	10	13	14	24,5	4	14,5	30	33	30	37	7	16	25
06460-00427X30	rubinrot RAL 3003	seidenmatt	0	M4	10	13	14	24,5	4	14,5	30	33	30	37	7	16	30
06460-00427X35	rubinrot RAL 3003	seidenmatt	0	M4	10	13	14	24,5	4	14,5	30	33	30	37	7	16	35
06460-00427X40	rubinrot RAL 3003	seidenmatt	0	M4	10	13	14	24,5	4	14,5	30	33	30	37	7	16	40
06460-00427X45	rubinrot RAL 3003	seidenmatt	0	M4	10	13	14	24,5	4	14,5	30	33	30	37	7	16	45
06460-00427X50	rubinrot RAL 3003	seidenmatt	0	M4	10	13	14	24,5	4	14,5	30	33	30	37	7	16	50
06460-0042X10	reinorange RAL 2004	seidenmatt	0	M4	10	13	14	24,5	4	14,5	30	33	30	37	7	16	10
06460-0042X15	reinorange RAL 2004	seidenmatt	0	M4	10	13	14	24,5	4	14,5	30	33	30	37	7	16	15
06460-0042X20	reinorange RAL 2004	seidenmatt	0	M4	10	13	14	24,5	4	14,5	30	33	30	37	7	16	20
06460-0042X25	reinorange RAL 2004	seidenmatt	0	M4	10	13	14	24,5	4	14,5	30	33	30	37	7	16	25
06460-0042X30	reinorange RAL 2004	seidenmatt	0	M4	10	13	14	24,5	4	14,5	30	33	30	37	7	16	30
06460-0042X35	reinorange RAL 2004	seidenmatt	0	M4	10	13	14	24,5	4	14,5	30	33	30	37	7	16	35
06460-0042X40	reinorange RAL 2004	seidenmatt	0	M4	10	13	14	24,5	4	14,5	30	33	30	37	7	16	40
06460-0042X45	reinorange RAL 2004	seidenmatt	0	M4	10	13	14	24,5	4	14,5	30	33	30	37	7	16	45
06460-0042X50	reinorange RAL 2004	seidenmatt	0	M4	10	13	14	24,5	4	14,5	30	33	30	37	7	16	50
06460-0043X10	silber-metallic	seidenmatt	0	M4	10	13	14	24,5	4	14,5	30	33	30	37	7	16	10
06460-0043X15	silber-metallic	seidenmatt	0	M4	10	13	14	24,5	4	14,5	30	33	30	37	7	16	15
06460-0043X20	silber-metallic	seidenmatt	0	M4	10	13	14	24,5	4	14,5	30	33	30	37	7	16	20
06460-0043X25	silber-metallic	seidenmatt	0	M4	10	13	14	24,5	4	14,5	30	33	30	37	7	16	25
06460-0043X30	silber-metallic	seidenmatt	0	M4	10	13	14	24,5	4	14,5	30	33	30	37	7	16	30
06460-0043X35	silber-metallic	seidenmatt	0	M4	10	13	14	24,5	4	14,5	30	33	30	37	7	16	35
06460-0043X40	silber-metallic	seidenmatt	0	M4	10	13	14	24,5	4	14,5	30	33	30	37	7	16	40
06460-0043X45	silber-metallic	seidenmatt	0	M4	10	13	14	24,5	4	14,5	30	33	30	37	7	16	45
06460-0043X50	silber-metallic	seidenmatt	0	M4	10	13	14	24,5	4	14,5	30	33	30	37	7	16	50
06460-0046X10	silber	hochglanzverchromt	0	M4	10	13	14	24,5	4	14,5	30	33	30	37	7	16	10
06460-0046X15	silber	hochglanzverchromt	0	M4	10	13	14	24,5	4	14,5	30	33	30	37	7	16	15
06460-0046X20	silber	hochglanzverchromt	0	M4	10	13	14	24,5	4	14,5	30	33	30	37	7	16	20
06460-0046X25	silber	hochglanzverchromt	0	M4	10	13	14	24,5	4	14,5	30	33	30	37	7	16	25
06460-0046X30	silber	hochglanzverchromt	0	M4	10	13	14	24,5	4	14,5	30	33	30	37	7	16	30
06460-0046X35	silber	hochglanzverchromt	0	M4	10	13	14	24,5	4	14,5	30	33	30	37	7	16	35
06460-0046X40	silber	hochglanzverchromt	0	M4	10	13	14	24,5	4	14,5	30	33	30	37	7	16	40
06460-0046X45	silber	hochglanzverchromt	0	M4	10	13	14	24,5	4	14,5	30	33	30	37	7	16	45
06460-0046X50	silber	hochglanzverchromt	0	M4	10	13	14	24,5	4	14,5	30	33	30	37	7	16	50
06460-0051X10	schwarz RAL 9005	seidenmatt	0	M5	10	13	14	24,5	4	14,5	30	33	30	37	7	16	10
06460-0051X15	schwarz RAL 9005	seidenmatt	0	M5	10	13	14	24,5	4	14,5	30	33	30	37	7	16	15
06460-0051X20	schwarz RAL 9005	seidenmatt	0	M5	10	13	14	24,5	4	14,5	30	33	30	37	7	16	20
06460-0051X25	schwarz RAL 9005	seidenmatt	0	M5	10	13	14	24,5	4	14,5	30	33	30	37	7	16	25
06460-0051X30	schwarz RAL 9005	seidenmatt	0	M5	10	13	14	24,5	4	14,5	30	33	30	37	7	16	30
06460-0051X35	schwarz RAL 9005	seidenmatt	0	M5	10	13	14	24,5	4	14,5	30	33	30	37	7	16	35
06460-0051X40	schwarz RAL 9005	seidenmatt	0	M5	10	13	14	24,5	4	14,5	30	33	30	37	7	16	40
06460-0051X45	schwarz RAL 9005	seidenmatt	0	M5	10	13	14	24,5	4	14,5	30	33	30	37	7	16	45
06460-0051X50	schwarz RAL 9005	seidenmatt	0	M5	10	13	14	24,5	4	14,5	30	33	30	37	7	16	50
06460-00527X10	rubinrot RAL 3003	seidenmatt	0	M5	10	13	14	24,5	4	14,5	30	33	30	37	7	16	10
06460-00527X15	rubinrot RAL 3003	seidenmatt	0	M5	10	13	14	24,5	4	14,5	30	33	30	37	7	16	15
06460-00527X20	rubinrot RAL 3003	seidenmatt	0	M5	10	13	14	24,5	4	14,5	30	33	30	37	7	16	20
06460-00527X25	rubinrot RAL 3003	seidenmatt	0	M5	10	13	14	24,5	4	14,5	30	33	30	37	7	16	25
06460-00527X30	rubinrot RAL 3003	seidenmatt	0	M5	10	13	14	24,5	4	14,5	30	33	30	37	7	16	30
06460-00527X35	rubinrot RAL 3003	seidenmatt	0	M5	10	13	14	24,5	4	14,5	30	33	30	37	7	16	35
06460-00527X40	rubinrot RAL 3003	seidenmatt	0	M5	10	13	14	24,5	4	14,5	30	33	30	37	7	16	40
06460-00527X45	rubinrot RAL 3003	seidenmatt	0	M5	10	13	14	24,5	4	14,5	30	33	30	37	7	16	45
06460-00527X50	rubinrot RAL 3003	seidenmatt	0	M5	10	13	14	24,5	4	14,5	30	33	30	37	7	16	50
06460-0052X10	reinorange RAL 2004	seidenmatt	0	M5	10	13	14	24,5	4	14,5	30	33	30	37	7	16	10
06460-0052X15	reinorange RAL 2004	seidenmatt	0	M5	10	13	14	24,5	4	14,5	30	33	30	37	7	16	15
06460-0052X20	reinorange RAL 2004	seidenmatt	0	M5	10	13	14	24,5	4	14,5	30	33	30	37	7	16	20
06460-0052X25	reinorange RAL 2004	seidenmatt	0	M5	10	13	14	24,5	4	14,5	30	33	30	37	7	16	25

Artikelübersicht

Bestellnummer	Farbe Grundkörper	Oberfläche Grundkörper	Größe	X	D	D1	D2	H	H1	H2	H3	H4	A	A1	B	Zähnezahl	L
06460-0052X30	reinorange RAL 2004	seidenmatt	0	M5	10	13	14	24,5	4	14,5	30	33	30	37	7	16	30
06460-0052X35	reinorange RAL 2004	seidenmatt	0	M5	10	13	14	24,5	4	14,5	30	33	30	37	7	16	35
06460-0052X40	reinorange RAL 2004	seidenmatt	0	M5	10	13	14	24,5	4	14,5	30	33	30	37	7	16	40
06460-0052X45	reinorange RAL 2004	seidenmatt	0	M5	10	13	14	24,5	4	14,5	30	33	30	37	7	16	45
06460-0052X50	reinorange RAL 2004	seidenmatt	0	M5	10	13	14	24,5	4	14,5	30	33	30	37	7	16	50
06460-0053X10	silber-metallic	seidenmatt	0	M5	10	13	14	24,5	4	14,5	30	33	30	37	7	16	10
06460-0053X15	silber-metallic	seidenmatt	0	M5	10	13	14	24,5	4	14,5	30	33	30	37	7	16	15
06460-0053X20	silber-metallic	seidenmatt	0	M5	10	13	14	24,5	4	14,5	30	33	30	37	7	16	20
06460-0053X25	silber-metallic	seidenmatt	0	M5	10	13	14	24,5	4	14,5	30	33	30	37	7	16	25
06460-0053X30	silber-metallic	seidenmatt	0	M5	10	13	14	24,5	4	14,5	30	33	30	37	7	16	30
06460-0053X35	silber-metallic	seidenmatt	0	M5	10	13	14	24,5	4	14,5	30	33	30	37	7	16	35
06460-0053X40	silber-metallic	seidenmatt	0	M5	10	13	14	24,5	4	14,5	30	33	30	37	7	16	40
06460-0053X45	silber-metallic	seidenmatt	0	M5	10	13	14	24,5	4	14,5	30	33	30	37	7	16	45
06460-0053X50	silber-metallic	seidenmatt	0	M5	10	13	14	24,5	4	14,5	30	33	30	37	7	16	50
06460-0056X10	silber	hochglanzverchromt	0	M5	10	13	14	24,5	4	14,5	30	33	30	37	7	16	10
06460-0056X15	silber	hochglanzverchromt	0	M5	10	13	14	24,5	4	14,5	30	33	30	37	7	16	15
06460-0056X20	silber	hochglanzverchromt	0	M5	10	13	14	24,5	4	14,5	30	33	30	37	7	16	20
06460-0056X25	silber	hochglanzverchromt	0	M5	10	13	14	24,5	4	14,5	30	33	30	37	7	16	25
06460-0056X30	silber	hochglanzverchromt	0	M5	10	13	14	24,5	4	14,5	30	33	30	37	7	16	30
06460-0056X35	silber	hochglanzverchromt	0	M5	10	13	14	24,5	4	14,5	30	33	30	37	7	16	35
06460-0056X40	silber	hochglanzverchromt	0	M5	10	13	14	24,5	4	14,5	30	33	30	37	7	16	40
06460-0056X45	silber	hochglanzverchromt	0	M5	10	13	14	24,5	4	14,5	30	33	30	37	7	16	45
06460-0056X50	silber	hochglanzverchromt	0	M5	10	13	14	24,5	4	14,5	30	33	30	37	7	16	50
06460-1051X10	schwarz RAL 9005	seidenmatt	1	M5	10	13	14	24,5	4	14,5	31	34	40	47	7	16	10
06460-1051X15	schwarz RAL 9005	seidenmatt	1	M5	10	13	14	24,5	4	14,5	31	34	40	47	7	16	15
06460-1051X20	schwarz RAL 9005	seidenmatt	1	M5	10	13	14	24,5	4	14,5	31	34	40	47	7	16	20
06460-1051X25	schwarz RAL 9005	seidenmatt	1	M5	10	13	14	24,5	4	14,5	31	34	40	47	7	16	25
06460-1051X30	schwarz RAL 9005	seidenmatt	1	M5	10	13	14	24,5	4	14,5	31	34	40	47	7	16	30
06460-1051X35	schwarz RAL 9005	seidenmatt	1	M5	10	13	14	24,5	4	14,5	31	34	40	47	7	16	35
06460-1051X40	schwarz RAL 9005	seidenmatt	1	M5	10	13	14	24,5	4	14,5	31	34	40	47	7	16	40
06460-1051X45	schwarz RAL 9005	seidenmatt	1	M5	10	13	14	24,5	4	14,5	31	34	40	47	7	16	45
06460-1051X50	schwarz RAL 9005	seidenmatt	1	M5	10	13	14	24,5	4	14,5	31	34	40	47	7	16	50
06460-10527X10	rubinrot RAL 3003	seidenmatt	1	M5	10	13	14	24,5	4	14,5	31	34	40	47	7	16	10
06460-10527X15	rubinrot RAL 3003	seidenmatt	1	M5	10	13	14	24,5	4	14,5	31	34	40	47	7	16	15
06460-10527X20	rubinrot RAL 3003	seidenmatt	1	M5	10	13	14	24,5	4	14,5	31	34	40	47	7	16	20
06460-10527X25	rubinrot RAL 3003	seidenmatt	1	M5	10	13	14	24,5	4	14,5	31	34	40	47	7	16	25
06460-10527X30	rubinrot RAL 3003	seidenmatt	1	M5	10	13	14	24,5	4	14,5	31	34	40	47	7	16	30
06460-10527X35	rubinrot RAL 3003	seidenmatt	1	M5	10	13	14	24,5	4	14,5	31	34	40	47	7	16	35
06460-10527X40	rubinrot RAL 3003	seidenmatt	1	M5	10	13	14	24,5	4	14,5	31	34	40	47	7	16	40
06460-10527X45	rubinrot RAL 3003	seidenmatt	1	M5	10	13	14	24,5	4	14,5	31	34	40	47	7	16	45
06460-10527X50	rubinrot RAL 3003	seidenmatt	1	M5	10	13	14	24,5	4	14,5	31	34	40	47	7	16	50
06460-1052X10	reinorange RAL 2004	seidenmatt	1	M5	10	13	14	24,5	4	14,5	31	34	40	47	7	16	10
06460-1052X15	reinorange RAL 2004	seidenmatt	1	M5	10	13	14	24,5	4	14,5	31	34	40	47	7	16	15
06460-1052X20	reinorange RAL 2004	seidenmatt	1	M5	10	13	14	24,5	4	14,5	31	34	40	47	7	16	20
06460-1052X25	reinorange RAL 2004	seidenmatt	1	M5	10	13	14	24,5	4	14,5	31	34	40	47	7	16	25
06460-1052X30	reinorange RAL 2004	seidenmatt	1	M5	10	13	14	24,5	4	14,5	31	34	40	47	7	16	30
06460-1052X35	reinorange RAL 2004	seidenmatt	1	M5	10	13	14	24,5	4	14,5	31	34	40	47	7	16	35
06460-1052X40	reinorange RAL 2004	seidenmatt	1	M5	10	13	14	24,5	4	14,5	31	34	40	47	7	16	40
06460-1052X45	reinorange RAL 2004	seidenmatt	1	M5	10	13	14	24,5	4	14,5	31	34	40	47	7	16	45
06460-1052X50	reinorange RAL 2004	seidenmatt	1	M5	10	13	14	24,5	4	14,5	31	34	40	47	7	16	50
06460-1053X10	silber-metallic	seidenmatt	1	M5	10	13	14	24,5	4	14,5	31	34	40	47	7	16	10
06460-1053X15	silber-metallic	seidenmatt	1	M5	10	13	14	24,5	4	14,5	31	34	40	47	7	16	15
06460-1053X20	silber-metallic	seidenmatt	1	M5	10	13	14	24,5	4	14,5	31	34	40	47	7	16	20
06460-1053X25	silber-metallic	seidenmatt	1	M5	10	13	14	24,5	4	14,5	31	34	40	47	7	16	25
06460-1053X30	silber-metallic	seidenmatt	1	M5	10	13	14	24,5	4	14,5	31	34	40	47	7	16	30
06460-1053X35	silber-metallic	seidenmatt	1	M5	10	13	14	24,5	4	14,5	31	34	40	47	7	16	35
06460-1053X40	silber-metallic	seidenmatt	1	M5	10	13	14	24,5	4	14,5	31	34	40	47	7	16	40
06460-1053X45	silber-metallic	seidenmatt	1	M5	10	13	14	24,5	4	14,5	31	34	40	47	7	16	45
06460-1053X50	silber-metallic	seidenmatt	1	M5	10	13	14	24,5	4	14,5	31	34	40	47	7	16	50
06460-1056X10	silber	hochglanzverchromt	1	M5	10	13	14	24,5	4	14,5	31	34	40	47	7	16	10
06460-1056X15	silber	hochglanzverchromt	1	M5	10	13	14	24,5	4	14,5	31	34	40	47	7	16	15
06460-1056X20	silber	hochglanzverchromt	1	M5	10	13	14	24,5	4	14,5	31	34	40	47	7	16	20
06460-1056X25	silber	hochglanzverchromt	1	M5	10	13	14	24,5	4	14,5	31	34	40	47	7	16	25
06460-1056X30	silber	hochglanzverchromt	1	M5	10	13	14	24,5	4	14,5	31	34	40	47	7	16	30
06460-1056X35	silber	hochglanzverchromt	1	M5	10	13	14	24,5	4	14,5	31	34	40	47	7	16	35

Artikelübersicht

Bestellnummer	Farbe Grundkörper	Oberfläche Grundkörper	Größe	X	D	D1	D2	H	H1	H2	H3	H4	A	A1	B	Zähnezahl	L
06460-1056X40	silber	hochglanzverchromt	1	M5	10	13	14	24,5	4	14,5	31	34	40	47	7	16	40
06460-1056X45	silber	hochglanzverchromt	1	M5	10	13	14	24,5	4	14,5	31	34	40	47	7	16	45
06460-1056X50	silber	hochglanzverchromt	1	M5	10	13	14	24,5	4	14,5	31	34	40	47	7	16	50
06460-1061X10	schwarz RAL 9005	seidenmatt	1	M6	10	13	14	24,5	4	14,5	31	34	40	47	7	16	10
06460-1061X15	schwarz RAL 9005	seidenmatt	1	M6	10	13	14	24,5	4	14,5	31	34	40	47	7	16	15
06460-1061X20	schwarz RAL 9005	seidenmatt	1	M6	10	13	14	24,5	4	14,5	31	34	40	47	7	16	20
06460-1061X25	schwarz RAL 9005	seidenmatt	1	M6	10	13	14	24,5	4	14,5	31	34	40	47	7	16	25
06460-1061X30	schwarz RAL 9005	seidenmatt	1	M6	10	13	14	24,5	4	14,5	31	34	40	47	7	16	30
06460-1061X35	schwarz RAL 9005	seidenmatt	1	M6	10	13	14	24,5	4	14,5	31	34	40	47	7	16	35
06460-1061X40	schwarz RAL 9005	seidenmatt	1	M6	10	13	14	24,5	4	14,5	31	34	40	47	7	16	40
06460-1061X45	schwarz RAL 9005	seidenmatt	1	M6	10	13	14	24,5	4	14,5	31	34	40	47	7	16	45
06460-1061X50	schwarz RAL 9005	seidenmatt	1	M6	10	13	14	24,5	4	14,5	31	34	40	47	7	16	50
06460-10627X10	rubinrot RAL 3003	seidenmatt	1	M6	10	13	14	24,5	4	14,5	31	34	40	47	7	16	10
06460-10627X15	rubinrot RAL 3003	seidenmatt	1	M6	10	13	14	24,5	4	14,5	31	34	40	47	7	16	15
06460-10627X20	rubinrot RAL 3003	seidenmatt	1	M6	10	13	14	24,5	4	14,5	31	34	40	47	7	16	20
06460-10627X25	rubinrot RAL 3003	seidenmatt	1	M6	10	13	14	24,5	4	14,5	31	34	40	47	7	16	25
06460-10627X30	rubinrot RAL 3003	seidenmatt	1	M6	10	13	14	24,5	4	14,5	31	34	40	47	7	16	30
06460-10627X35	rubinrot RAL 3003	seidenmatt	1	M6	10	13	14	24,5	4	14,5	31	34	40	47	7	16	35
06460-10627X40	rubinrot RAL 3003	seidenmatt	1	M6	10	13	14	24,5	4	14,5	31	34	40	47	7	16	40
06460-10627X45	rubinrot RAL 3003	seidenmatt	1	M6	10	13	14	24,5	4	14,5	31	34	40	47	7	16	45
06460-10627X50	rubinrot RAL 3003	seidenmatt	1	M6	10	13	14	24,5	4	14,5	31	34	40	47	7	16	50
06460-1062X10	reinorange RAL 2004	seidenmatt	1	M6	10	13	14	24,5	4	14,5	31	34	40	47	7	16	10
06460-1062X15	reinorange RAL 2004	seidenmatt	1	M6	10	13	14	24,5	4	14,5	31	34	40	47	7	16	15
06460-1062X20	reinorange RAL 2004	seidenmatt	1	M6	10	13	14	24,5	4	14,5	31	34	40	47	7	16	20
06460-1062X25	reinorange RAL 2004	seidenmatt	1	M6	10	13	14	24,5	4	14,5	31	34	40	47	7	16	25
06460-1062X30	reinorange RAL 2004	seidenmatt	1	M6	10	13	14	24,5	4	14,5	31	34	40	47	7	16	30
06460-1062X35	reinorange RAL 2004	seidenmatt	1	M6	10	13	14	24,5	4	14,5	31	34	40	47	7	16	35
06460-1062X40	reinorange RAL 2004	seidenmatt	1	M6	10	13	14	24,5	4	14,5	31	34	40	47	7	16	40
06460-1062X45	reinorange RAL 2004	seidenmatt	1	M6	10	13	14	24,5	4	14,5	31	34	40	47	7	16	45
06460-1062X50	reinorange RAL 2004	seidenmatt	1	M6	10	13	14	24,5	4	14,5	31	34	40	47	7	16	50
06460-1063X10	silber-metallic	seidenmatt	1	M6	10	13	14	24,5	4	14,5	31	34	40	47	7	16	10
06460-1063X15	silber-metallic	seidenmatt	1	M6	10	13	14	24,5	4	14,5	31	34	40	47	7	16	15
06460-1063X20	silber-metallic	seidenmatt	1	M6	10	13	14	24,5	4	14,5	31	34	40	47	7	16	20
06460-1063X25	silber-metallic	seidenmatt	1	M6	10	13	14	24,5	4	14,5	31	34	40	47	7	16	25
06460-1063X30	silber-metallic	seidenmatt	1	M6	10	13	14	24,5	4	14,5	31	34	40	47	7	16	30
06460-1063X35	silber-metallic	seidenmatt	1	M6	10	13	14	24,5	4	14,5	31	34	40	47	7	16	35
06460-1063X40	silber-metallic	seidenmatt	1	M6	10	13	14	24,5	4	14,5	31	34	40	47	7	16	40
06460-1063X45	silber-metallic	seidenmatt	1	M6	10	13	14	24,5	4	14,5	31	34	40	47	7	16	45
06460-1063X50	silber-metallic	seidenmatt	1	M6	10	13	14	24,5	4	14,5	31	34	40	47	7	16	50
06460-1066X10	silber	hochglanzverchromt	1	M6	10	13	14	24,5	4	14,5	31	34	40	47	7	16	10
06460-1066X15	silber	hochglanzverchromt	1	M6	10	13	14	24,5	4	14,5	31	34	40	47	7	16	15
06460-1066X20	silber	hochglanzverchromt	1	M6	10	13	14	24,5	4	14,5	31	34	40	47	7	16	20
06460-1066X25	silber	hochglanzverchromt	1	M6	10	13	14	24,5	4	14,5	31	34	40	47	7	16	25
06460-1066X30	silber	hochglanzverchromt	1	M6	10	13	14	24,5	4	14,5	31	34	40	47	7	16	30
06460-1066X35	silber	hochglanzverchromt	1	M6	10	13	14	24,5	4	14,5	31	34	40	47	7	16	35
06460-1066X40	silber	hochglanzverchromt	1	M6	10	13	14	24,5	4	14,5	31	34	40	47	7	16	40
06460-1066X45	silber	hochglanzverchromt	1	M6	10	13	14	24,5	4	14,5	31	34	40	47	7	16	45
06460-1066X50	silber	hochglanzverchromt	1	M6	10	13	14	24,5	4	14,5	31	34	40	47	7	16	50
06460-2061X15	schwarz RAL 9005	seidenmatt	2	M6	13,5	18,5	19	28,5	6,5	17,5	42,5	45,5	65	74,5	9,5	20	15
06460-2061X20	schwarz RAL 9005	seidenmatt	2	M6	13,5	18,5	19	28,5	6,5	17,5	42,5	45,5	65	74,5	9,5	20	20
06460-2061X25	schwarz RAL 9005	seidenmatt	2	M6	13,5	18,5	19	28,5	6,5	17,5	42,5	45,5	65	74,5	9,5	20	25
06460-2061X30	schwarz RAL 9005	seidenmatt	2	M6	13,5	18,5	19	28,5	6,5	17,5	42,5	45,5	65	74,5	9,5	20	30
06460-2061X35	schwarz RAL 9005	seidenmatt	2	M6	13,5	18,5	19	28,5	6,5	17,5	42,5	45,5	65	74,5	9,5	20	35
06460-2061X40	schwarz RAL 9005	seidenmatt	2	M6	13,5	18,5	19	28,5	6,5	17,5	42,5	45,5	65	74,5	9,5	20	40
06460-2061X45	schwarz RAL 9005	seidenmatt	2	M6	13,5	18,5	19	28,5	6,5	17,5	42,5	45,5	65	74,5	9,5	20	45
06460-2061X50	schwarz RAL 9005	seidenmatt	2	M6	13,5	18,5	19	28,5	6,5	17,5	42,5	45,5	65	74,5	9,5	20	50
06460-2061X55	schwarz RAL 9005	seidenmatt	2	M6	13,5	18,5	19	28,5	6,5	17,5	42,5	45,5	65	74,5	9,5	20	55
06460-2061X60	schwarz RAL 9005	seidenmatt	2	M6	13,5	18,5	19	28,5	6,5	17,5	42,5	45,5	65	74,5	9,5	20	60
06460-20627X15	rubinrot RAL 3003	seidenmatt	2	M6	13,5	18,5	19	28,5	6,5	17,5	42,5	45,5	65	74,5	9,5	20	15
06460-20627X20	rubinrot RAL 3003	seidenmatt	2	M6	13,5	18,5	19	28,5	6,5	17,5	42,5	45,5	65	74,5	9,5	20	20
06460-20627X25	rubinrot RAL 3003	seidenmatt	2	M6	13,5	18,5	19	28,5	6,5	17,5	42,5	45,5	65	74,5	9,5	20	25
06460-20627X30	rubinrot RAL 3003	seidenmatt	2	M6	13,5	18,5	19	28,5	6,5	17,5	42,5	45,5	65	74,5	9,5	20	30
06460-20627X35	rubinrot RAL 3003	seidenmatt	2	M6	13,5	18,5	19	28,5	6,5	17,5	42,5	45,5	65	74,5	9,5	20	35
06460-20627X40	rubinrot RAL 3003	seidenmatt	2	M6	13,5	18,5	19	28,5	6,5	17,5	42,5	45,5	65	74,5	9,5	20	40
06460-20627X45	rubinrot RAL 3003	seidenmatt	2	M6	13,5	18,5	19	28,5	6,5	17,5	42,5	45,5	65	74,5	9,5	20	45

Artikelübersicht

Bestellnummer	Farbe Grundkörper	Oberfläche Grundkörper	Größe	X	D	D1	D2	H	H1	H2	H3	H4	A	A1	B	Zähnezahl	L
06460-20627X50	rubinrot RAL 3003	seidenmatt	2	M6	13,5	18,5	19	28,5	6,5	17,5	42,5	45,5	65	74,5	9,5	20	50
06460-20627X55	rubinrot RAL 3003	seidenmatt	2	M6	13,5	18,5	19	28,5	6,5	17,5	42,5	45,5	65	74,5	9,5	20	55
06460-20627X60	rubinrot RAL 3003	seidenmatt	2	M6	13,5	18,5	19	28,5	6,5	17,5	42,5	45,5	65	74,5	9,5	20	60
06460-2062X15	reinorange RAL 2004	seidenmatt	2	M6	13,5	18,5	19	28,5	6,5	17,5	42,5	45,5	65	74,5	9,5	20	15
06460-2062X20	reinorange RAL 2004	seidenmatt	2	M6	13,5	18,5	19	28,5	6,5	17,5	42,5	45,5	65	74,5	9,5	20	20
06460-2062X25	reinorange RAL 2004	seidenmatt	2	M6	13,5	18,5	19	28,5	6,5	17,5	42,5	45,5	65	74,5	9,5	20	25
06460-2062X30	reinorange RAL 2004	seidenmatt	2	M6	13,5	18,5	19	28,5	6,5	17,5	42,5	45,5	65	74,5	9,5	20	30
06460-2062X35	reinorange RAL 2004	seidenmatt	2	M6	13,5	18,5	19	28,5	6,5	17,5	42,5	45,5	65	74,5	9,5	20	35
06460-2062X40	reinorange RAL 2004	seidenmatt	2	M6	13,5	18,5	19	28,5	6,5	17,5	42,5	45,5	65	74,5	9,5	20	40
06460-2062X45	reinorange RAL 2004	seidenmatt	2	M6	13,5	18,5	19	28,5	6,5	17,5	42,5	45,5	65	74,5	9,5	20	45
06460-2062X50	reinorange RAL 2004	seidenmatt	2	M6	13,5	18,5	19	28,5	6,5	17,5	42,5	45,5	65	74,5	9,5	20	50
06460-2062X55	reinorange RAL 2004	seidenmatt	2	M6	13,5	18,5	19	28,5	6,5	17,5	42,5	45,5	65	74,5	9,5	20	55
06460-2062X60	reinorange RAL 2004	seidenmatt	2	M6	13,5	18,5	19	28,5	6,5	17,5	42,5	45,5	65	74,5	9,5	20	60
06460-2063X15	silber-metallic	seidenmatt	2	M6	13,5	18,5	19	28,5	6,5	17,5	42,5	45,5	65	74,5	9,5	20	15
06460-2063X20	silber-metallic	seidenmatt	2	M6	13,5	18,5	19	28,5	6,5	17,5	42,5	45,5	65	74,5	9,5	20	20
06460-2063X25	silber-metallic	seidenmatt	2	M6	13,5	18,5	19	28,5	6,5	17,5	42,5	45,5	65	74,5	9,5	20	25
06460-2063X30	silber-metallic	seidenmatt	2	M6	13,5	18,5	19	28,5	6,5	17,5	42,5	45,5	65	74,5	9,5	20	30
06460-2063X35	silber-metallic	seidenmatt	2	M6	13,5	18,5	19	28,5	6,5	17,5	42,5	45,5	65	74,5	9,5	20	35
06460-2063X40	silber-metallic	seidenmatt	2	M6	13,5	18,5	19	28,5	6,5	17,5	42,5	45,5	65	74,5	9,5	20	40
06460-2063X45	silber-metallic	seidenmatt	2	M6	13,5	18,5	19	28,5	6,5	17,5	42,5	45,5	65	74,5	9,5	20	45
06460-2063X50	silber-metallic	seidenmatt	2	M6	13,5	18,5	19	28,5	6,5	17,5	42,5	45,5	65	74,5	9,5	20	50
06460-2063X55	silber-metallic	seidenmatt	2	M6	13,5	18,5	19	28,5	6,5	17,5	42,5	45,5	65	74,5	9,5	20	55
06460-2063X60	silber-metallic	seidenmatt	2	M6	13,5	18,5	19	28,5	6,5	17,5	42,5	45,5	65	74,5	9,5	20	60
06460-2066X15	silber	hochglanzverchromt	2	M6	13,5	18,5	19	28,5	6,5	17,5	42,5	45,5	65	74,5	9,5	20	15
06460-2066X20	silber	hochglanzverchromt	2	M6	13,5	18,5	19	28,5	6,5	17,5	42,5	45,5	65	74,5	9,5	20	20
06460-2066X25	silber	hochglanzverchromt	2	M6	13,5	18,5	19	28,5	6,5	17,5	42,5	45,5	65	74,5	9,5	20	25
06460-2066X30	silber	hochglanzverchromt	2	M6	13,5	18,5	19	28,5	6,5	17,5	42,5	45,5	65	74,5	9,5	20	30
06460-2066X35	silber	hochglanzverchromt	2	M6	13,5	18,5	19	28,5	6,5	17,5	42,5	45,5	65	74,5	9,5	20	35
06460-2066X40	silber	hochglanzverchromt	2	M6	13,5	18,5	19	28,5	6,5	17,5	42,5	45,5	65	74,5	9,5	20	40
06460-2066X45	silber	hochglanzverchromt	2	M6	13,5	18,5	19	28,5	6,5	17,5	42,5	45,5	65	74,5	9,5	20	45
06460-2066X50	silber	hochglanzverchromt	2	M6	13,5	18,5	19	28,5	6,5	17,5	42,5	45,5	65	74,5	9,5	20	50
06460-2066X55	silber	hochglanzverchromt	2	M6	13,5	18,5	19	28,5	6,5	17,5	42,5	45,5	65	74,5	9,5	20	55
06460-2066X60	silber	hochglanzverchromt	2	M6	13,5	18,5	19	28,5	6,5	17,5	42,5	45,5	65	74,5	9,5	20	60
06460-2081X15	schwarz RAL 9005	seidenmatt	2	M8	13,5	18,5	19	28,5	6,5	17,5	42,5	45,5	65	74,5	9,5	20	15
06460-2081X20	schwarz RAL 9005	seidenmatt	2	M8	13,5	18,5	19	28,5	6,5	17,5	42,5	45,5	65	74,5	9,5	20	20
06460-2081X25	schwarz RAL 9005	seidenmatt	2	M8	13,5	18,5	19	28,5	6,5	17,5	42,5	45,5	65	74,5	9,5	20	25
06460-2081X30	schwarz RAL 9005	seidenmatt	2	M8	13,5	18,5	19	28,5	6,5	17,5	42,5	45,5	65	74,5	9,5	20	30
06460-2081X35	schwarz RAL 9005	seidenmatt	2	M8	13,5	18,5	19	28,5	6,5	17,5	42,5	45,5	65	74,5	9,5	20	35
06460-2081X40	schwarz RAL 9005	seidenmatt	2	M8	13,5	18,5	19	28,5	6,5	17,5	42,5	45,5	65	74,5	9,5	20	40
06460-2081X45	schwarz RAL 9005	seidenmatt	2	M8	13,5	18,5	19	28,5	6,5	17,5	42,5	45,5	65	74,5	9,5	20	45
06460-2081X50	schwarz RAL 9005	seidenmatt	2	M8	13,5	18,5	19	28,5	6,5	17,5	42,5	45,5	65	74,5	9,5	20	50
06460-2081X55	schwarz RAL 9005	seidenmatt	2	M8	13,5	18,5	19	28,5	6,5	17,5	42,5	45,5	65	74,5	9,5	20	55
06460-2081X60	schwarz RAL 9005	seidenmatt	2	M8	13,5	18,5	19	28,5	6,5	17,5	42,5	45,5	65	74,5	9,5	20	60
06460-20827X15	rubinrot RAL 3003	seidenmatt	2	M8	13,5	18,5	19	28,5	6,5	17,5	42,5	45,5	65	74,5	9,5	20	15
06460-20827X20	rubinrot RAL 3003	seidenmatt	2	M8	13,5	18,5	19	28,5	6,5	17,5	42,5	45,5	65	74,5	9,5	20	20
06460-20827X25	rubinrot RAL 3003	seidenmatt	2	M8	13,5	18,5	19	28,5	6,5	17,5	42,5	45,5	65	74,5	9,5	20	25
06460-20827X30	rubinrot RAL 3003	seidenmatt	2	M8	13,5	18,5	19	28,5	6,5	17,5	42,5	45,5	65	74,5	9,5	20	30
06460-20827X35	rubinrot RAL 3003	seidenmatt	2	M8	13,5	18,5	19	28,5	6,5	17,5	42,5	45,5	65	74,5	9,5	20	35
06460-20827X40	rubinrot RAL 3003	seidenmatt	2	M8	13,5	18,5	19	28,5	6,5	17,5	42,5	45,5	65	74,5	9,5	20	40
06460-20827X45	rubinrot RAL 3003	seidenmatt	2	M8	13,5	18,5	19	28,5	6,5	17,5	42,5	45,5	65	74,5	9,5	20	45
06460-20827X50	rubinrot RAL 3003	seidenmatt	2	M8	13,5	18,5	19	28,5	6,5	17,5	42,5	45,5	65	74,5	9,5	20	50
06460-20827X55	rubinrot RAL 3003	seidenmatt	2	M8	13,5	18,5	19	28,5	6,5	17,5	42,5	45,5	65	74,5	9,5	20	55
06460-20827X60	rubinrot RAL 3003	seidenmatt	2	M8	13,5	18,5	19	28,5	6,5	17,5	42,5	45,5	65	74,5	9,5	20	60
06460-2082X15	reinorange RAL 2004	seidenmatt	2	M8	13,5	18,5	19	28,5	6,5	17,5	42,5	45,5	65	74,5	9,5	20	15
06460-2082X20	reinorange RAL 2004	seidenmatt	2	M8	13,5	18,5	19	28,5	6,5	17,5	42,5	45,5	65	74,5	9,5	20	20
06460-2082X25	reinorange RAL 2004	seidenmatt	2	M8	13,5	18,5	19	28,5	6,5	17,5	42,5	45,5	65	74,5	9,5	20	25
06460-2082X30	reinorange RAL 2004	seidenmatt	2	M8	13,5	18,5	19	28,5	6,5	17,5	42,5	45,5	65	74,5	9,5	20	30
06460-2082X35	reinorange RAL 2004	seidenmatt	2	M8	13,5	18,5	19	28,5	6,5	17,5	42,5	45,5	65	74,5	9,5	20	35
06460-2082X40	reinorange RAL 2004	seidenmatt	2	M8	13,5	18,5	19	28,5	6,5	17,5	42,5	45,5	65	74,5	9,5	20	40
06460-2082X45	reinorange RAL 2004	seidenmatt	2	M8	13,5	18,5	19	28,5	6,5	17,5	42,5	45,5	65	74,5	9,5	20	45
06460-2082X50	reinorange RAL 2004	seidenmatt	2	M8	13,5	18,5	19	28,5	6,5	17,5	42,5	45,5	65	74,5	9,5	20	50
06460-2082X55	reinorange RAL 2004	seidenmatt	2	M8	13,5	18,5	19	28,5	6,5	17,5	42,5	45,5	65	74,5	9,5	20	55
06460-2082X60	reinorange RAL 2004	seidenmatt	2	M8	13,5	18,5	19	28,5	6,5	17,5	42,5	45,5	65	74,5	9,5	20	60
06460-2083X15	silber-metallic	seidenmatt	2	M8	13,5	18,5	19	28,5	6,5	17,5	42,5	45,5	65	74,5	9,5	20	15
06460-2083X20	silber-metallic	seidenmatt	2	M8	13,5	18,5	19	28,5	6,5	17,5	42,5	45,5	65	74,5	9,5	20	20

Artikelübersicht

Bestellnummer	Farbe Grundkörper	Oberfläche Grundkörper	Größe	X	D	D1	D2	H	H1	H2	H3	H4	A	A1	B	Zähnezahl	L
06460-2083X25	silber-metallic	seidenmatt	2	M8	13,5	18,5	19	28,5	6,5	17,5	42,5	45,5	65	74,5	9,5	20	25
06460-2083X30	silber-metallic	seidenmatt	2	M8	13,5	18,5	19	28,5	6,5	17,5	42,5	45,5	65	74,5	9,5	20	30
06460-2083X35	silber-metallic	seidenmatt	2	M8	13,5	18,5	19	28,5	6,5	17,5	42,5	45,5	65	74,5	9,5	20	35
06460-2083X40	silber-metallic	seidenmatt	2	M8	13,5	18,5	19	28,5	6,5	17,5	42,5	45,5	65	74,5	9,5	20	40
06460-2083X45	silber-metallic	seidenmatt	2	M8	13,5	18,5	19	28,5	6,5	17,5	42,5	45,5	65	74,5	9,5	20	45
06460-2083X50	silber-metallic	seidenmatt	2	M8	13,5	18,5	19	28,5	6,5	17,5	42,5	45,5	65	74,5	9,5	20	50
06460-2083X55	silber-metallic	seidenmatt	2	M8	13,5	18,5	19	28,5	6,5	17,5	42,5	45,5	65	74,5	9,5	20	55
06460-2083X60	silber-metallic	seidenmatt	2	M8	13,5	18,5	19	28,5	6,5	17,5	42,5	45,5	65	74,5	9,5	20	60
06460-2086X15	silber	hochglanzverchromt	2	M8	13,5	18,5	19	28,5	6,5	17,5	42,5	45,5	65	74,5	9,5	20	15
06460-2086X20	silber	hochglanzverchromt	2	M8	13,5	18,5	19	28,5	6,5	17,5	42,5	45,5	65	74,5	9,5	20	20
06460-2086X25	silber	hochglanzverchromt	2	M8	13,5	18,5	19	28,5	6,5	17,5	42,5	45,5	65	74,5	9,5	20	25
06460-2086X30	silber	hochglanzverchromt	2	M8	13,5	18,5	19	28,5	6,5	17,5	42,5	45,5	65	74,5	9,5	20	30
06460-2086X35	silber	hochglanzverchromt	2	M8	13,5	18,5	19	28,5	6,5	17,5	42,5	45,5	65	74,5	9,5	20	35
06460-2086X40	silber	hochglanzverchromt	2	M8	13,5	18,5	19	28,5	6,5	17,5	42,5	45,5	65	74,5	9,5	20	40
06460-2086X45	silber	hochglanzverchromt	2	M8	13,5	18,5	19	28,5	6,5	17,5	42,5	45,5	65	74,5	9,5	20	45
06460-2086X50	silber	hochglanzverchromt	2	M8	13,5	18,5	19	28,5	6,5	17,5	42,5	45,5	65	74,5	9,5	20	50
06460-2086X55	silber	hochglanzverchromt	2	M8	13,5	18,5	19	28,5	6,5	17,5	42,5	45,5	65	74,5	9,5	20	55
06460-2086X60	silber	hochglanzverchromt	2	M8	13,5	18,5	19	28,5	6,5	17,5	42,5	45,5	65	74,5	9,5	20	60
06460-2101X15	schwarz RAL 9005	seidenmatt	2	M10	13,5	18,5	19	28,5	6,5	17,5	42,5	45,5	65	74,5	9,5	20	15
06460-2101X20	schwarz RAL 9005	seidenmatt	2	M10	13,5	18,5	19	28,5	6,5	17,5	42,5	45,5	65	74,5	9,5	20	20
06460-2101X25	schwarz RAL 9005	seidenmatt	2	M10	13,5	18,5	19	28,5	6,5	17,5	42,5	45,5	65	74,5	9,5	20	25
06460-2101X30	schwarz RAL 9005	seidenmatt	2	M10	13,5	18,5	19	28,5	6,5	17,5	42,5	45,5	65	74,5	9,5	20	30
06460-2101X35	schwarz RAL 9005	seidenmatt	2	M10	13,5	18,5	19	28,5	6,5	17,5	42,5	45,5	65	74,5	9,5	20	35
06460-2101X40	schwarz RAL 9005	seidenmatt	2	M10	13,5	18,5	19	28,5	6,5	17,5	42,5	45,5	65	74,5	9,5	20	40
06460-2101X45	schwarz RAL 9005	seidenmatt	2	M10	13,5	18,5	19	28,5	6,5	17,5	42,5	45,5	65	74,5	9,5	20	45
06460-2101X50	schwarz RAL 9005	seidenmatt	2	M10	13,5	18,5	19	28,5	6,5	17,5	42,5	45,5	65	74,5	9,5	20	50
06460-2101X55	schwarz RAL 9005	seidenmatt	2	M10	13,5	18,5	19	28,5	6,5	17,5	42,5	45,5	65	74,5	9,5	20	55
06460-2101X60	schwarz RAL 9005	seidenmatt	2	M10	13,5	18,5	19	28,5	6,5	17,5	42,5	45,5	65	74,5	9,5	20	60
06460-21027X15	rubinrot RAL 3003	seidenmatt	2	M10	13,5	18,5	19	28,5	6,5	17,5	42,5	45,5	65	74,5	9,5	20	15
06460-21027X20	rubinrot RAL 3003	seidenmatt	2	M10	13,5	18,5	19	28,5	6,5	17,5	42,5	45,5	65	74,5	9,5	20	20
06460-21027X25	rubinrot RAL 3003	seidenmatt	2	M10	13,5	18,5	19	28,5	6,5	17,5	42,5	45,5	65	74,5	9,5	20	25
06460-21027X30	rubinrot RAL 3003	seidenmatt	2	M10	13,5	18,5	19	28,5	6,5	17,5	42,5	45,5	65	74,5	9,5	20	30
06460-21027X35	rubinrot RAL 3003	seidenmatt	2	M10	13,5	18,5	19	28,5	6,5	17,5	42,5	45,5	65	74,5	9,5	20	35
06460-21027X40	rubinrot RAL 3003	seidenmatt	2	M10	13,5	18,5	19	28,5	6,5	17,5	42,5	45,5	65	74,5	9,5	20	40
06460-21027X45	rubinrot RAL 3003	seidenmatt	2	M10	13,5	18,5	19	28,5	6,5	17,5	42,5	45,5	65	74,5	9,5	20	45
06460-21027X50	rubinrot RAL 3003	seidenmatt	2	M10	13,5	18,5	19	28,5	6,5	17,5	42,5	45,5	65	74,5	9,5	20	50
06460-21027X55	rubinrot RAL 3003	seidenmatt	2	M10	13,5	18,5	19	28,5	6,5	17,5	42,5	45,5	65	74,5	9,5	20	55
06460-21027X60	rubinrot RAL 3003	seidenmatt	2	M10	13,5	18,5	19	28,5	6,5	17,5	42,5	45,5	65	74,5	9,5	20	60
06460-2102X15	reinorange RAL 2004	seidenmatt	2	M10	13,5	18,5	19	28,5	6,5	17,5	42,5	45,5	65	74,5	9,5	20	15
06460-2102X20	reinorange RAL 2004	seidenmatt	2	M10	13,5	18,5	19	28,5	6,5	17,5	42,5	45,5	65	74,5	9,5	20	20
06460-2102X25	reinorange RAL 2004	seidenmatt	2	M10	13,5	18,5	19	28,5	6,5	17,5	42,5	45,5	65	74,5	9,5	20	25
06460-2102X30	reinorange RAL 2004	seidenmatt	2	M10	13,5	18,5	19	28,5	6,5	17,5	42,5	45,5	65	74,5	9,5	20	30
06460-2102X35	reinorange RAL 2004	seidenmatt	2	M10	13,5	18,5	19	28,5	6,5	17,5	42,5	45,5	65	74,5	9,5	20	35
06460-2102X40	reinorange RAL 2004	seidenmatt	2	M10	13,5	18,5	19	28,5	6,5	17,5	42,5	45,5	65	74,5	9,5	20	40
06460-2102X45	reinorange RAL 2004	seidenmatt	2	M10	13,5	18,5	19	28,5	6,5	17,5	42,5	45,5	65	74,5	9,5	20	45
06460-2102X50	reinorange RAL 2004	seidenmatt	2	M10	13,5	18,5	19	28,5	6,5	17,5	42,5	45,5	65	74,5	9,5	20	50
06460-2102X55	reinorange RAL 2004	seidenmatt	2	M10	13,5	18,5	19	28,5	6,5	17,5	42,5	45,5	65	74,5	9,5	20	55
06460-2102X60	reinorange RAL 2004	seidenmatt	2	M10	13,5	18,5	19	28,5	6,5	17,5	42,5	45,5	65	74,5	9,5	20	60
06460-2103X15	silber-metallic	seidenmatt	2	M10	13,5	18,5	19	28,5	6,5	17,5	42,5	45,5	65	74,5	9,5	20	15
06460-2103X20	silber-metallic	seidenmatt	2	M10	13,5	18,5	19	28,5	6,5	17,5	42,5	45,5	65	74,5	9,5	20	20
06460-2103X25	silber-metallic	seidenmatt	2	M10	13,5	18,5	19	28,5	6,5	17,5	42,5	45,5	65	74,5	9,5	20	25
06460-2103X30	silber-metallic	seidenmatt	2	M10	13,5	18,5	19	28,5	6,5	17,5	42,5	45,5	65	74,5	9,5	20	30
06460-2103X35	silber-metallic	seidenmatt	2	M10	13,5	18,5	19	28,5	6,5	17,5	42,5	45,5	65	74,5	9,5	20	35
06460-2103X40	silber-metallic	seidenmatt	2	M10	13,5	18,5	19	28,5	6,5	17,5	42,5	45,5	65	74,5	9,5	20	40
06460-2103X45	silber-metallic	seidenmatt	2	M10	13,5	18,5	19	28,5	6,5	17,5	42,5	45,5	65	74,5	9,5	20	45
06460-2103X50	silber-metallic	seidenmatt	2	M10	13,5	18,5	19	28,5	6,5	17,5	42,5	45,5	65	74,5	9,5	20	50
06460-2103X55	silber-metallic	seidenmatt	2	M10	13,5	18,5	19	28,5	6,5	17,5	42,5	45,5	65	74,5	9,5	20	55
06460-2103X60	silber-metallic	seidenmatt	2	M10	13,5	18,5	19	28,5	6,5	17,5	42,5	45,5	65	74,5	9,5	20	60
06460-2106X15	silber	hochglanzverchromt	2	M10	13,5	18,5	19	28,5	6,5	17,5	42,5	45,5	65	74,5	9,5	20	15
06460-2106X20	silber	hochglanzverchromt	2	M10	13,5	18,5	19	28,5	6,5	17,5	42,5	45,5	65	74,5	9,5	20	20
06460-2106X25	silber	hochglanzverchromt	2	M10	13,5	18,5	19	28,5	6,5	17,5	42,5	45,5	65	74,5	9,5	20	25
06460-2106X30	silber	hochglanzverchromt	2	M10	13,5	18,5	19	28,5	6,5	17,5	42,5	45,5	65	74,5	9,5	20	30
06460-2106X35	silber	hochglanzverchromt	2	M10	13,5	18,5	19	28,5	6,5	17,5	42,5	45,5	65	74,5	9,5	20	35
06460-2106X40	silber	hochglanzverchromt	2	M10	13,5	18,5	19	28,5	6,5	17,5	42,5	45,5	65	74,5	9,5	20	40
06460-2106X45	silber	hochglanzverchromt	2	M10	13,5	18,5	19	28,5	6,5	17,5	42,5	45,5	65	74,5	9,5	20	45

Artikelübersicht

Bestellnummer	Farbe Grundkörper	Oberfläche Grundkörper	Größe	X	D	D1	D2	H	H1	H2	H3	H4	A	A1	B	Zähnezahl	L
06460-2106X50	silber	hochglanzverchromt	2	M10	13,5	18,5	19	28,5	6,5	17,5	42,5	45,5	65	74,5	9,5	20	50
06460-2106X55	silber	hochglanzverchromt	2	M10	13,5	18,5	19	28,5	6,5	17,5	42,5	45,5	65	74,5	9,5	20	55
06460-2106X60	silber	hochglanzverchromt	2	M10	13,5	18,5	19	28,5	6,5	17,5	42,5	45,5	65	74,5	9,5	20	60
06460-3081X15	schwarz RAL 9005	seidenmatt	3	M8	16	21	22	37	10	24	54,5	58,5	80	91	11	22	15
06460-3081X20	schwarz RAL 9005	seidenmatt	3	M8	16	21	22	37	10	24	54,5	58,5	80	91	11	22	20
06460-3081X25	schwarz RAL 9005	seidenmatt	3	M8	16	21	22	37	10	24	54,5	58,5	80	91	11	22	25
06460-3081X30	schwarz RAL 9005	seidenmatt	3	M8	16	21	22	37	10	24	54,5	58,5	80	91	11	22	30
06460-3081X35	schwarz RAL 9005	seidenmatt	3	M8	16	21	22	37	10	24	54,5	58,5	80	91	11	22	35
06460-3081X40	schwarz RAL 9005	seidenmatt	3	M8	16	21	22	37	10	24	54,5	58,5	80	91	11	22	40
06460-3081X45	schwarz RAL 9005	seidenmatt	3	M8	16	21	22	37	10	24	54,5	58,5	80	91	11	22	45
06460-3081X50	schwarz RAL 9005	seidenmatt	3	M8	16	21	22	37	10	24	54,5	58,5	80	91	11	22	50
06460-3081X55	schwarz RAL 9005	seidenmatt	3	M8	16	21	22	37	10	24	54,5	58,5	80	91	11	22	55
06460-3081X60	schwarz RAL 9005	seidenmatt	3	M8	16	21	22	37	10	24	54,5	58,5	80	91	11	22	60
06460-30827X15	rubinrot RAL 3003	seidenmatt	3	M8	16	21	22	37	10	24	54,5	58,5	80	91	11	22	15
06460-30827X20	rubinrot RAL 3003	seidenmatt	3	M8	16	21	22	37	10	24	54,5	58,5	80	91	11	22	20
06460-30827X25	rubinrot RAL 3003	seidenmatt	3	M8	16	21	22	37	10	24	54,5	58,5	80	91	11	22	25
06460-30827X30	rubinrot RAL 3003	seidenmatt	3	M8	16	21	22	37	10	24	54,5	58,5	80	91	11	22	30
06460-30827X35	rubinrot RAL 3003	seidenmatt	3	M8	16	21	22	37	10	24	54,5	58,5	80	91	11	22	35
06460-30827X40	rubinrot RAL 3003	seidenmatt	3	M8	16	21	22	37	10	24	54,5	58,5	80	91	11	22	40
06460-30827X45	rubinrot RAL 3003	seidenmatt	3	M8	16	21	22	37	10	24	54,5	58,5	80	91	11	22	45
06460-30827X50	rubinrot RAL 3003	seidenmatt	3	M8	16	21	22	37	10	24	54,5	58,5	80	91	11	22	50
06460-30827X55	rubinrot RAL 3003	seidenmatt	3	M8	16	21	22	37	10	24	54,5	58,5	80	91	11	22	55
06460-30827X60	rubinrot RAL 3003	seidenmatt	3	M8	16	21	22	37	10	24	54,5	58,5	80	91	11	22	60
06460-3082X15	reinorange RAL 2004	seidenmatt	3	M8	16	21	22	37	10	24	54,5	58,5	80	91	11	22	15
06460-3082X20	reinorange RAL 2004	seidenmatt	3	M8	16	21	22	37	10	24	54,5	58,5	80	91	11	22	20
06460-3082X25	reinorange RAL 2004	seidenmatt	3	M8	16	21	22	37	10	24	54,5	58,5	80	91	11	22	25
06460-3082X30	reinorange RAL 2004	seidenmatt	3	M8	16	21	22	37	10	24	54,5	58,5	80	91	11	22	30
06460-3082X35	reinorange RAL 2004	seidenmatt	3	M8	16	21	22	37	10	24	54,5	58,5	80	91	11	22	35
06460-3082X40	reinorange RAL 2004	seidenmatt	3	M8	16	21	22	37	10	24	54,5	58,5	80	91	11	22	40
06460-3082X45	reinorange RAL 2004	seidenmatt	3	M8	16	21	22	37	10	24	54,5	58,5	80	91	11	22	45
06460-3082X50	reinorange RAL 2004	seidenmatt	3	M8	16	21	22	37	10	24	54,5	58,5	80	91	11	22	50
06460-3082X55	reinorange RAL 2004	seidenmatt	3	M8	16	21	22	37	10	24	54,5	58,5	80	91	11	22	55
06460-3082X60	reinorange RAL 2004	seidenmatt	3	M8	16	21	22	37	10	24	54,5	58,5	80	91	11	22	60
06460-3083X15	silber-metallic	seidenmatt	3	M8	16	21	22	37	10	24	54,5	58,5	80	91	11	22	15
06460-3083X20	silber-metallic	seidenmatt	3	M8	16	21	22	37	10	24	54,5	58,5	80	91	11	22	20
06460-3083X25	silber-metallic	seidenmatt	3	M8	16	21	22	37	10	24	54,5	58,5	80	91	11	22	25
06460-3083X30	silber-metallic	seidenmatt	3	M8	16	21	22	37	10	24	54,5	58,5	80	91	11	22	30
06460-3083X35	silber-metallic	seidenmatt	3	M8	16	21	22	37	10	24	54,5	58,5	80	91	11	22	35
06460-3083X40	silber-metallic	seidenmatt	3	M8	16	21	22	37	10	24	54,5	58,5	80	91	11	22	40
06460-3083X45	silber-metallic	seidenmatt	3	M8	16	21	22	37	10	24	54,5	58,5	80	91	11	22	45
06460-3083X50	silber-metallic	seidenmatt	3	M8	16	21	22	37	10	24	54,5	58,5	80	91	11	22	50
06460-3083X55	silber-metallic	seidenmatt	3	M8	16	21	22	37	10	24	54,5	58,5	80	91	11	22	55
06460-3083X60	silber-metallic	seidenmatt	3	M8	16	21	22	37	10	24	54,5	58,5	80	91	11	22	60
06460-3086X15	silber	hochglanzverchromt	3	M8	16	21	22	37	10	24	54,5	58,5	80	91	11	22	15
06460-3086X20	silber	hochglanzverchromt	3	M8	16	21	22	37	10	24	54,5	58,5	80	91	11	22	20
06460-3086X25	silber	hochglanzverchromt	3	M8	16	21	22	37	10	24	54,5	58,5	80	91	11	22	25
06460-3086X30	silber	hochglanzverchromt	3	M8	16	21	22	37	10	24	54,5	58,5	80	91	11	22	30
06460-3086X35	silber	hochglanzverchromt	3	M8	16	21	22	37	10	24	54,5	58,5	80	91	11	22	35
06460-3086X40	silber	hochglanzverchromt	3	M8	16	21	22	37	10	24	54,5	58,5	80	91	11	22	40
06460-3086X45	silber	hochglanzverchromt	3	M8	16	21	22	37	10	24	54,5	58,5	80	91	11	22	45
06460-3086X50	silber	hochglanzverchromt	3	M8	16	21	22	37	10	24	54,5	58,5	80	91	11	22	50
06460-3086X55	silber	hochglanzverchromt	3	M8	16	21	22	37	10	24	54,5	58,5	80	91	11	22	55
06460-3086X60	silber	hochglanzverchromt	3	M8	16	21	22	37	10	24	54,5	58,5	80	91	11	22	60
06460-3101X15	schwarz RAL 9005	seidenmatt	3	M10	16	21	22	37	10	24	54,5	58,5	80	91	11	22	15
06460-3101X20	schwarz RAL 9005	seidenmatt	3	M10	16	21	22	37	10	24	54,5	58,5	80	91	11	22	20
06460-3101X25	schwarz RAL 9005	seidenmatt	3	M10	16	21	22	37	10	24	54,5	58,5	80	91	11	22	25
06460-3101X30	schwarz RAL 9005	seidenmatt	3	M10	16	21	22	37	10	24	54,5	58,5	80	91	11	22	30
06460-3101X35	schwarz RAL 9005	seidenmatt	3	M10	16	21	22	37	10	24	54,5	58,5	80	91	11	22	35
06460-3101X40	schwarz RAL 9005	seidenmatt	3	M10	16	21	22	37	10	24	54,5	58,5	80	91	11	22	40
06460-3101X45	schwarz RAL 9005	seidenmatt	3	M10	16	21	22	37	10	24	54,5	58,5	80	91	11	22	45
06460-3101X50	schwarz RAL 9005	seidenmatt	3	M10	16	21	22	37	10	24	54,5	58,5	80	91	11	22	50
06460-3101X55	schwarz RAL 9005	seidenmatt	3	M10	16	21	22	37	10	24	54,5	58,5	80	91	11	22	55
06460-3101X60	schwarz RAL 9005	seidenmatt	3	M10	16	21	22	37	10	24	54,5	58,5	80	91	11	22	60
06460-31027X15	rubinrot RAL 3003	seidenmatt	3	M10	16	21	22	37	10	24	54,5	58,5	80	91	11	22	15
06460-31027X20	rubinrot RAL 3003	seidenmatt	3	M10	16	21	22	37	10	24	54,5	58,5	80	91	11	22	20

Artikelübersicht

Bestellnummer	Farbe Grundkörper	Oberfläche Grundkörper	Größe	X	D	D1	D2	H	H1	H2	H3	H4	A	A1	B	Zähnezahl	L
06460-31027X25	rubinrot RAL 3003	seidenmatt	3	M10	16	21	22	37	10	24	54,5	58,5	80	91	11	22	25
06460-31027X30	rubinrot RAL 3003	seidenmatt	3	M10	16	21	22	37	10	24	54,5	58,5	80	91	11	22	30
06460-31027X35	rubinrot RAL 3003	seidenmatt	3	M10	16	21	22	37	10	24	54,5	58,5	80	91	11	22	35
06460-31027X40	rubinrot RAL 3003	seidenmatt	3	M10	16	21	22	37	10	24	54,5	58,5	80	91	11	22	40
06460-31027X45	rubinrot RAL 3003	seidenmatt	3	M10	16	21	22	37	10	24	54,5	58,5	80	91	11	22	45
06460-31027X50	rubinrot RAL 3003	seidenmatt	3	M10	16	21	22	37	10	24	54,5	58,5	80	91	11	22	50
06460-31027X55	rubinrot RAL 3003	seidenmatt	3	M10	16	21	22	37	10	24	54,5	58,5	80	91	11	22	55
06460-31027X60	rubinrot RAL 3003	seidenmatt	3	M10	16	21	22	37	10	24	54,5	58,5	80	91	11	22	60
06460-3102X15	reinorange RAL 2004	seidenmatt	3	M10	16	21	22	37	10	24	54,5	58,5	80	91	11	22	15
06460-3102X20	reinorange RAL 2004	seidenmatt	3	M10	16	21	22	37	10	24	54,5	58,5	80	91	11	22	20
06460-3102X25	reinorange RAL 2004	seidenmatt	3	M10	16	21	22	37	10	24	54,5	58,5	80	91	11	22	25
06460-3102X30	reinorange RAL 2004	seidenmatt	3	M10	16	21	22	37	10	24	54,5	58,5	80	91	11	22	30
06460-3102X35	reinorange RAL 2004	seidenmatt	3	M10	16	21	22	37	10	24	54,5	58,5	80	91	11	22	35
06460-3102X40	reinorange RAL 2004	seidenmatt	3	M10	16	21	22	37	10	24	54,5	58,5	80	91	11	22	40
06460-3102X45	reinorange RAL 2004	seidenmatt	3	M10	16	21	22	37	10	24	54,5	58,5	80	91	11	22	45
06460-3102X50	reinorange RAL 2004	seidenmatt	3	M10	16	21	22	37	10	24	54,5	58,5	80	91	11	22	50
06460-3102X55	reinorange RAL 2004	seidenmatt	3	M10	16	21	22	37	10	24	54,5	58,5	80	91	11	22	55
06460-3102X60	reinorange RAL 2004	seidenmatt	3	M10	16	21	22	37	10	24	54,5	58,5	80	91	11	22	60
06460-3103X15	silber-metallic	seidenmatt	3	M10	16	21	22	37	10	24	54,5	58,5	80	91	11	22	15
06460-3103X20	silber-metallic	seidenmatt	3	M10	16	21	22	37	10	24	54,5	58,5	80	91	11	22	20
06460-3103X25	silber-metallic	seidenmatt	3	M10	16	21	22	37	10	24	54,5	58,5	80	91	11	22	25
06460-3103X30	silber-metallic	seidenmatt	3	M10	16	21	22	37	10	24	54,5	58,5	80	91	11	22	30
06460-3103X35	silber-metallic	seidenmatt	3	M10	16	21	22	37	10	24	54,5	58,5	80	91	11	22	35
06460-3103X40	silber-metallic	seidenmatt	3	M10	16	21	22	37	10	24	54,5	58,5	80	91	11	22	40
06460-3103X45	silber-metallic	seidenmatt	3	M10	16	21	22	37	10	24	54,5	58,5	80	91	11	22	45
06460-3103X50	silber-metallic	seidenmatt	3	M10	16	21	22	37	10	24	54,5	58,5	80	91	11	22	50
06460-3103X55	silber-metallic	seidenmatt	3	M10	16	21	22	37	10	24	54,5	58,5	80	91	11	22	55
06460-3103X60	silber-metallic	seidenmatt	3	M10	16	21	22	37	10	24	54,5	58,5	80	91	11	22	60
06460-3106X15	silber	hochglanzverchromt	3	M10	16	21	22	37	10	24	54,5	58,5	80	91	11	22	15
06460-3106X20	silber	hochglanzverchromt	3	M10	16	21	22	37	10	24	54,5	58,5	80	91	11	22	20
06460-3106X25	silber	hochglanzverchromt	3	M10	16	21	22	37	10	24	54,5	58,5	80	91	11	22	25
06460-3106X30	silber	hochglanzverchromt	3	M10	16	21	22	37	10	24	54,5	58,5	80	91	11	22	30
06460-3106X35	silber	hochglanzverchromt	3	M10	16	21	22	37	10	24	54,5	58,5	80	91	11	22	35
06460-3106X40	silber	hochglanzverchromt	3	M10	16	21	22	37	10	24	54,5	58,5	80	91	11	22	40
06460-3106X45	silber	hochglanzverchromt	3	M10	16	21	22	37	10	24	54,5	58,5	80	91	11	22	45
06460-3106X50	silber	hochglanzverchromt	3	M10	16	21	22	37	10	24	54,5	58,5	80	91	11	22	50
06460-3106X55	silber	hochglanzverchromt	3	M10	16	21	22	37	10	24	54,5	58,5	80	91	11	22	55
06460-3106X60	silber	hochglanzverchromt	3	M10	16	21	22	37	10	24	54,5	58,5	80	91	11	22	60
06460-4101X20	schwarz RAL 9005	seidenmatt	4	M10	19	27	27,5	43	10	27	63	67,5	95	109	13	24	20
06460-4101X25	schwarz RAL 9005	seidenmatt	4	M10	19	27	27,5	43	10	27	63	67,5	95	109	13	24	25
06460-4101X30	schwarz RAL 9005	seidenmatt	4	M10	19	27	27,5	43	10	27	63	67,5	95	109	13	24	30
06460-4101X35	schwarz RAL 9005	seidenmatt	4	M10	19	27	27,5	43	10	27	63	67,5	95	109	13	24	35
06460-4101X40	schwarz RAL 9005	seidenmatt	4	M10	19	27	27,5	43	10	27	63	67,5	95	109	13	24	40
06460-4101X45	schwarz RAL 9005	seidenmatt	4	M10	19	27	27,5	43	10	27	63	67,5	95	109	13	24	45
06460-4101X50	schwarz RAL 9005	seidenmatt	4	M10	19	27	27,5	43	10	27	63	67,5	95	109	13	24	50
06460-4101X55	schwarz RAL 9005	seidenmatt	4	M10	19	27	27,5	43	10	27	63	67,5	95	109	13	24	55
06460-4101X60	schwarz RAL 9005	seidenmatt	4	M10	19	27	27,5	43	10	27	63	67,5	95	109	13	24	60
06460-4101X70	schwarz RAL 9005	seidenmatt	4	M10	19	27	27,5	43	10	27	63	67,5	95	109	13	24	70
06460-4101X80	schwarz RAL 9005	seidenmatt	4	M10	19	27	27,5	43	10	27	63	67,5	95	109	13	24	80
06460-4101X90	schwarz RAL 9005	seidenmatt	4	M10	19	27	27,5	43	10	27	63	67,5	95	109	13	24	90
06460-41027X20	rubinrot RAL 3003	seidenmatt	4	M10	19	27	27,5	43	10	27	63	67,5	95	109	13	24	20
06460-41027X25	rubinrot RAL 3003	seidenmatt	4	M10	19	27	27,5	43	10	27	63	67,5	95	109	13	24	25
06460-41027X30	rubinrot RAL 3003	seidenmatt	4	M10	19	27	27,5	43	10	27	63	67,5	95	109	13	24	30
06460-41027X35	rubinrot RAL 3003	seidenmatt	4	M10	19	27	27,5	43	10	27	63	67,5	95	109	13	24	35
06460-41027X40	rubinrot RAL 3003	seidenmatt	4	M10	19	27	27,5	43	10	27	63	67,5	95	109	13	24	40
06460-41027X45	rubinrot RAL 3003	seidenmatt	4	M10	19	27	27,5	43	10	27	63	67,5	95	109	13	24	45
06460-41027X50	rubinrot RAL 3003	seidenmatt	4	M10	19	27	27,5	43	10	27	63	67,5	95	109	13	24	50
06460-41027X55	rubinrot RAL 3003	seidenmatt	4	M10	19	27	27,5	43	10	27	63	67,5	95	109	13	24	55
06460-41027X60	rubinrot RAL 3003	seidenmatt	4	M10	19	27	27,5	43	10	27	63	67,5	95	109	13	24	60
06460-41027X70	rubinrot RAL 3003	seidenmatt	4	M10	19	27	27,5	43	10	27	63	67,5	95	109	13	24	70
06460-41027X80	rubinrot RAL 3003	seidenmatt	4	M10	19	27	27,5	43	10	27	63	67,5	95	109	13	24	80
06460-41027X90	rubinrot RAL 3003	seidenmatt	4	M10	19	27	27,5	43	10	27	63	67,5	95	109	13	24	90
06460-4102X20	reinorange RAL 2004	seidenmatt	4	M10	19	27	27,5	43	10	27	63	67,5	95	109	13	24	20
06460-4102X25	reinorange RAL 2004	seidenmatt	4	M10	19	27	27,5	43	10	27	63	67,5	95	109	13	24	25
06460-4102X30	reinorange RAL 2004	seidenmatt	4	M10	19	27	27,5	43	10	27	63	67,5	95	109	13	24	30

Artikelübersicht

Bestellnummer	Farbe Grundkörper	Oberfläche Grundkörper	Größe	X	D	D1	D2	H	H1	H2	H3	H4	A	A1	B	Zähnezahl	L
06460-4102X35	reinorange RAL 2004	seidenmatt	4	M10	19	27	27,5	43	10	27	63	67,5	95	109	13	24	35
06460-4102X40	reinorange RAL 2004	seidenmatt	4	M10	19	27	27,5	43	10	27	63	67,5	95	109	13	24	40
06460-4102X45	reinorange RAL 2004	seidenmatt	4	M10	19	27	27,5	43	10	27	63	67,5	95	109	13	24	45
06460-4102X50	reinorange RAL 2004	seidenmatt	4	M10	19	27	27,5	43	10	27	63	67,5	95	109	13	24	50
06460-4102X55	reinorange RAL 2004	seidenmatt	4	M10	19	27	27,5	43	10	27	63	67,5	95	109	13	24	55
06460-4102X60	reinorange RAL 2004	seidenmatt	4	M10	19	27	27,5	43	10	27	63	67,5	95	109	13	24	60
06460-4102X70	reinorange RAL 2004	seidenmatt	4	M10	19	27	27,5	43	10	27	63	67,5	95	109	13	24	70
06460-4102X80	reinorange RAL 2004	seidenmatt	4	M10	19	27	27,5	43	10	27	63	67,5	95	109	13	24	80
06460-4102X90	reinorange RAL 2004	seidenmatt	4	M10	19	27	27,5	43	10	27	63	67,5	95	109	13	24	90
06460-4103X20	silber-metallic	seidenmatt	4	M10	19	27	27,5	43	10	27	63	67,5	95	109	13	24	20
06460-4103X25	silber-metallic	seidenmatt	4	M10	19	27	27,5	43	10	27	63	67,5	95	109	13	24	25
06460-4103X30	silber-metallic	seidenmatt	4	M10	19	27	27,5	43	10	27	63	67,5	95	109	13	24	30
06460-4103X35	silber-metallic	seidenmatt	4	M10	19	27	27,5	43	10	27	63	67,5	95	109	13	24	35
06460-4103X40	silber-metallic	seidenmatt	4	M10	19	27	27,5	43	10	27	63	67,5	95	109	13	24	40
06460-4103X45	silber-metallic	seidenmatt	4	M10	19	27	27,5	43	10	27	63	67,5	95	109	13	24	45
06460-4103X50	silber-metallic	seidenmatt	4	M10	19	27	27,5	43	10	27	63	67,5	95	109	13	24	50
06460-4103X55	silber-metallic	seidenmatt	4	M10	19	27	27,5	43	10	27	63	67,5	95	109	13	24	55
06460-4103X60	silber-metallic	seidenmatt	4	M10	19	27	27,5	43	10	27	63	67,5	95	109	13	24	60
06460-4103X70	silber-metallic	seidenmatt	4	M10	19	27	27,5	43	10	27	63	67,5	95	109	13	24	70
06460-4103X80	silber-metallic	seidenmatt	4	M10	19	27	27,5	43	10	27	63	67,5	95	109	13	24	80
06460-4103X90	silber-metallic	seidenmatt	4	M10	19	27	27,5	43	10	27	63	67,5	95	109	13	24	90
06460-4106X20	silber	hochglanzverchromt	4	M10	19	27	27,5	43	10	27	63	67,5	95	109	13	24	20
06460-4106X25	silber	hochglanzverchromt	4	M10	19	27	27,5	43	10	27	63	67,5	95	109	13	24	25
06460-4106X30	silber	hochglanzverchromt	4	M10	19	27	27,5	43	10	27	63	67,5	95	109	13	24	30
06460-4106X35	silber	hochglanzverchromt	4	M10	19	27	27,5	43	10	27	63	67,5	95	109	13	24	35
06460-4106X40	silber	hochglanzverchromt	4	M10	19	27	27,5	43	10	27	63	67,5	95	109	13	24	40
06460-4106X45	silber	hochglanzverchromt	4	M10	19	27	27,5	43	10	27	63	67,5	95	109	13	24	45
06460-4106X50	silber	hochglanzverchromt	4	M10	19	27	27,5	43	10	27	63	67,5	95	109	13	24	50
06460-4106X55	silber	hochglanzverchromt	4	M10	19	27	27,5	43	10	27	63	67,5	95	109	13	24	55
06460-4106X60	silber	hochglanzverchromt	4	M10	19	27	27,5	43	10	27	63	67,5	95	109	13	24	60
06460-4106X70	silber	hochglanzverchromt	4	M10	19	27	27,5	43	10	27	63	67,5	95	109	13	24	70
06460-4106X80	silber	hochglanzverchromt	4	M10	19	27	27,5	43	10	27	63	67,5	95	109	13	24	80
06460-4106X90	silber	hochglanzverchromt	4	M10	19	27	27,5	43	10	27	63	67,5	95	109	13	24	90
06460-4121X20	schwarz RAL 9005	seidenmatt	4	M12	19	27	27,5	43	10	27	63	67,5	95	109	13	24	20
06460-4121X25	schwarz RAL 9005	seidenmatt	4	M12	19	27	27,5	43	10	27	63	67,5	95	109	13	24	25
06460-4121X30	schwarz RAL 9005	seidenmatt	4	M12	19	27	27,5	43	10	27	63	67,5	95	109	13	24	30
06460-4121X35	schwarz RAL 9005	seidenmatt	4	M12	19	27	27,5	43	10	27	63	67,5	95	109	13	24	35
06460-4121X40	schwarz RAL 9005	seidenmatt	4	M12	19	27	27,5	43	10	27	63	67,5	95	109	13	24	40
06460-4121X45	schwarz RAL 9005	seidenmatt	4	M12	19	27	27,5	43	10	27	63	67,5	95	109	13	24	45
06460-4121X50	schwarz RAL 9005	seidenmatt	4	M12	19	27	27,5	43	10	27	63	67,5	95	109	13	24	50
06460-4121X55	schwarz RAL 9005	seidenmatt	4	M12	19	27	27,5	43	10	27	63	67,5	95	109	13	24	55
06460-4121X60	schwarz RAL 9005	seidenmatt	4	M12	19	27	27,5	43	10	27	63	67,5	95	109	13	24	60
06460-4121X70	schwarz RAL 9005	seidenmatt	4	M12	19	27	27,5	43	10	27	63	67,5	95	109	13	24	70
06460-4121X80	schwarz RAL 9005	seidenmatt	4	M12	19	27	27,5	43	10	27	63	67,5	95	109	13	24	80
06460-4121X90	schwarz RAL 9005	seidenmatt	4	M12	19	27	27,5	43	10	27	63	67,5	95	109	13	24	90
06460-41227X20	rubinrot RAL 3003	seidenmatt	4	M12	19	27	27,5	43	10	27	63	67,5	95	109	13	24	20
06460-41227X25	rubinrot RAL 3003	seidenmatt	4	M12	19	27	27,5	43	10	27	63	67,5	95	109	13	24	25
06460-41227X30	rubinrot RAL 3003	seidenmatt	4	M12	19	27	27,5	43	10	27	63	67,5	95	109	13	24	30
06460-41227X35	rubinrot RAL 3003	seidenmatt	4	M12	19	27	27,5	43	10	27	63	67,5	95	109	13	24	35
06460-41227X40	rubinrot RAL 3003	seidenmatt	4	M12	19	27	27,5	43	10	27	63	67,5	95	109	13	24	40
06460-41227X45	rubinrot RAL 3003	seidenmatt	4	M12	19	27	27,5	43	10	27	63	67,5	95	109	13	24	45
06460-41227X50	rubinrot RAL 3003	seidenmatt	4	M12	19	27	27,5	43	10	27	63	67,5	95	109	13	24	50
06460-41227X55	rubinrot RAL 3003	seidenmatt	4	M12	19	27	27,5	43	10	27	63	67,5	95	109	13	24	55
06460-41227X60	rubinrot RAL 3003	seidenmatt	4	M12	19	27	27,5	43	10	27	63	67,5	95	109	13	24	60
06460-41227X70	rubinrot RAL 3003	seidenmatt	4	M12	19	27	27,5	43	10	27	63	67,5	95	109	13	24	70
06460-41227X80	rubinrot RAL 3003	seidenmatt	4	M12	19	27	27,5	43	10	27	63	67,5	95	109	13	24	80
06460-41227X90	rubinrot RAL 3003	seidenmatt	4	M12	19	27	27,5	43	10	27	63	67,5	95	109	13	24	90
06460-4122X20	reinorange RAL 2004	seidenmatt	4	M12	19	27	27,5	43	10	27	63	67,5	95	109	13	24	20
06460-4122X25	reinorange RAL 2004	seidenmatt	4	M12	19	27	27,5	43	10	27	63	67,5	95	109	13	24	25
06460-4122X30	reinorange RAL 2004	seidenmatt	4	M12	19	27	27,5	43	10	27	63	67,5	95	109	13	24	30
06460-4122X35	reinorange RAL 2004	seidenmatt	4	M12	19	27	27,5	43	10	27	63	67,5	95	109	13	24	35
06460-4122X40	reinorange RAL 2004	seidenmatt	4	M12	19	27	27,5	43	10	27	63	67,5	95	109	13	24	40
06460-4122X45	reinorange RAL 2004	seidenmatt	4	M12	19	27	27,5	43	10	27	63	67,5	95	109	13	24	45
06460-4122X50	reinorange RAL 2004	seidenmatt	4	M12	19	27	27,5	43	10	27	63	67,5	95	109	13	24	50
06460-4122X55	reinorange RAL 2004	seidenmatt	4	M12	19	27	27,5	43	10	27	63	67,5	95	109	13	24	55

Artikelübersicht

Bestellnummer	Farbe Grundkörper	Oberfläche Grundkörper	Größe	X	D	D1	D2	H	H1	H2	H3	H4	A	A1	B	Zähnezahl	L
06460-4122X60	reinorange RAL 2004	seidenmatt	4	M12	19	27	27,5	43	10	27	63	67,5	95	109	13	24	60
06460-4122X70	reinorange RAL 2004	seidenmatt	4	M12	19	27	27,5	43	10	27	63	67,5	95	109	13	24	70
06460-4122X80	reinorange RAL 2004	seidenmatt	4	M12	19	27	27,5	43	10	27	63	67,5	95	109	13	24	80
06460-4122X90	reinorange RAL 2004	seidenmatt	4	M12	19	27	27,5	43	10	27	63	67,5	95	109	13	24	90
06460-4123X20	silber-metallic	seidenmatt	4	M12	19	27	27,5	43	10	27	63	67,5	95	109	13	24	20
06460-4123X25	silber-metallic	seidenmatt	4	M12	19	27	27,5	43	10	27	63	67,5	95	109	13	24	25
06460-4123X30	silber-metallic	seidenmatt	4	M12	19	27	27,5	43	10	27	63	67,5	95	109	13	24	30
06460-4123X35	silber-metallic	seidenmatt	4	M12	19	27	27,5	43	10	27	63	67,5	95	109	13	24	35
06460-4123X40	silber-metallic	seidenmatt	4	M12	19	27	27,5	43	10	27	63	67,5	95	109	13	24	40
06460-4123X45	silber-metallic	seidenmatt	4	M12	19	27	27,5	43	10	27	63	67,5	95	109	13	24	45
06460-4123X50	silber-metallic	seidenmatt	4	M12	19	27	27,5	43	10	27	63	67,5	95	109	13	24	50
06460-4123X55	silber-metallic	seidenmatt	4	M12	19	27	27,5	43	10	27	63	67,5	95	109	13	24	55
06460-4123X60	silber-metallic	seidenmatt	4	M12	19	27	27,5	43	10	27	63	67,5	95	109	13	24	60
06460-4123X70	silber-metallic	seidenmatt	4	M12	19	27	27,5	43	10	27	63	67,5	95	109	13	24	70
06460-4123X80	silber-metallic	seidenmatt	4	M12	19	27	27,5	43	10	27	63	67,5	95	109	13	24	80
06460-4123X90	silber-metallic	seidenmatt	4	M12	19	27	27,5	43	10	27	63	67,5	95	109	13	24	90
06460-4126X20	silber	hochglanzverchromt	4	M12	19	27	27,5	43	10	27	63	67,5	95	109	13	24	20
06460-4126X25	silber	hochglanzverchromt	4	M12	19	27	27,5	43	10	27	63	67,5	95	109	13	24	25
06460-4126X30	silber	hochglanzverchromt	4	M12	19	27	27,5	43	10	27	63	67,5	95	109	13	24	30
06460-4126X35	silber	hochglanzverchromt	4	M12	19	27	27,5	43	10	27	63	67,5	95	109	13	24	35
06460-4126X40	silber	hochglanzverchromt	4	M12	19	27	27,5	43	10	27	63	67,5	95	109	13	24	40
06460-4126X45	silber	hochglanzverchromt	4	M12	19	27	27,5	43	10	27	63	67,5	95	109	13	24	45
06460-4126X50	silber	hochglanzverchromt	4	M12	19	27	27,5	43	10	27	63	67,5	95	109	13	24	50
06460-4126X55	silber	hochglanzverchromt	4	M12	19	27	27,5	43	10	27	63	67,5	95	109	13	24	55
06460-4126X60	silber	hochglanzverchromt	4	M12	19	27	27,5	43	10	27	63	67,5	95	109	13	24	60
06460-4126X70	silber	hochglanzverchromt	4	M12	19	27	27,5	43	10	27	63	67,5	95	109	13	24	70
06460-4126X80	silber	hochglanzverchromt	4	M12	19	27	27,5	43	10	27	63	67,5	95	109	13	24	80
06460-4126X90	silber	hochglanzverchromt	4	M12	19	27	27,5	43	10	27	63	67,5	95	109	13	24	90
06460-5121X25	schwarz RAL 9005	seidenmatt	5	M12	23	31	32	49	12	31,5	73	77,5	110	126	15	26	25
06460-5121X30	schwarz RAL 9005	seidenmatt	5	M12	23	31	32	49	12	31,5	73	77,5	110	126	15	26	30
06460-5121X35	schwarz RAL 9005	seidenmatt	5	M12	23	31	32	49	12	31,5	73	77,5	110	126	15	26	35
06460-5121X40	schwarz RAL 9005	seidenmatt	5	M12	23	31	32	49	12	31,5	73	77,5	110	126	15	26	40
06460-5121X45	schwarz RAL 9005	seidenmatt	5	M12	23	31	32	49	12	31,5	73	77,5	110	126	15	26	45
06460-5121X50	schwarz RAL 9005	seidenmatt	5	M12	23	31	32	49	12	31,5	73	77,5	110	126	15	26	50
06460-5121X55	schwarz RAL 9005	seidenmatt	5	M12	23	31	32	49	12	31,5	73	77,5	110	126	15	26	55
06460-5121X60	schwarz RAL 9005	seidenmatt	5	M12	23	31	32	49	12	31,5	73	77,5	110	126	15	26	60
06460-5121X70	schwarz RAL 9005	seidenmatt	5	M12	23	31	32	49	12	31,5	73	77,5	110	126	15	26	70
06460-5121X80	schwarz RAL 9005	seidenmatt	5	M12	23	31	32	49	12	31,5	73	77,5	110	126	15	26	80
06460-5121X90	schwarz RAL 9005	seidenmatt	5	M12	23	31	32	49	12	31,5	73	77,5	110	126	15	26	90
06460-51227X25	rubinrot RAL 3003	seidenmatt	5	M12	23	31	32	49	12	31,5	73	77,5	110	126	15	26	25
06460-51227X30	rubinrot RAL 3003	seidenmatt	5	M12	23	31	32	49	12	31,5	73	77,5	110	126	15	26	30
06460-51227X35	rubinrot RAL 3003	seidenmatt	5	M12	23	31	32	49	12	31,5	73	77,5	110	126	15	26	35
06460-51227X40	rubinrot RAL 3003	seidenmatt	5	M12	23	31	32	49	12	31,5	73	77,5	110	126	15	26	40
06460-51227X45	rubinrot RAL 3003	seidenmatt	5	M12	23	31	32	49	12	31,5	73	77,5	110	126	15	26	45
06460-51227X50	rubinrot RAL 3003	seidenmatt	5	M12	23	31	32	49	12	31,5	73	77,5	110	126	15	26	50
06460-51227X55	rubinrot RAL 3003	seidenmatt	5	M12	23	31	32	49	12	31,5	73	77,5	110	126	15	26	55
06460-51227X60	rubinrot RAL 3003	seidenmatt	5	M12	23	31	32	49	12	31,5	73	77,5	110	126	15	26	60
06460-51227X70	rubinrot RAL 3003	seidenmatt	5	M12	23	31	32	49	12	31,5	73	77,5	110	126	15	26	70
06460-51227X80	rubinrot RAL 3003	seidenmatt	5	M12	23	31	32	49	12	31,5	73	77,5	110	126	15	26	80
06460-51227X90	rubinrot RAL 3003	seidenmatt	5	M12	23	31	32	49	12	31,5	73	77,5	110	126	15	26	90
06460-5122X25	reinorange RAL 2004	seidenmatt	5	M12	23	31	32	49	12	31,5	73	77,5	110	126	15	26	25
06460-5122X30	reinorange RAL 2004	seidenmatt	5	M12	23	31	32	49	12	31,5	73	77,5	110	126	15	26	30
06460-5122X35	reinorange RAL 2004	seidenmatt	5	M12	23	31	32	49	12	31,5	73	77,5	110	126	15	26	35
06460-5122X40	reinorange RAL 2004	seidenmatt	5	M12	23	31	32	49	12	31,5	73	77,5	110	126	15	26	40
06460-5122X45	reinorange RAL 2004	seidenmatt	5	M12	23	31	32	49	12	31,5	73	77,5	110	126	15	26	45
06460-5122X50	reinorange RAL 2004	seidenmatt	5	M12	23	31	32	49	12	31,5	73	77,5	110	126	15	26	50
06460-5122X55	reinorange RAL 2004	seidenmatt	5	M12	23	31	32	49	12	31,5	73	77,5	110	126	15	26	55
06460-5122X60	reinorange RAL 2004	seidenmatt	5	M12	23	31	32	49	12	31,5	73	77,5	110	126	15	26	60
06460-5122X70	reinorange RAL 2004	seidenmatt	5	M12	23	31	32	49	12	31,5	73	77,5	110	126	15	26	70
06460-5122X80	reinorange RAL 2004	seidenmatt	5	M12	23	31	32	49	12	31,5	73	77,5	110	126	15	26	80
06460-5122X90	reinorange RAL 2004	seidenmatt	5	M12	23	31	32	49	12	31,5	73	77,5	110	126	15	26	90
06460-5123X25	silber-metallic	seidenmatt	5	M12	23	31	32	49	12	31,5	73	77,5	110	126	15	26	25
06460-5123X30	silber-metallic	seidenmatt	5	M12	23	31	32	49	12	31,5	73	77,5	110	126	15	26	30
06460-5123X35	silber-metallic	seidenmatt	5	M12	23	31	32	49	12	31,5	73	77,5	110	126	15	26	35
06460-5123X40	silber-metallic	seidenmatt	5	M12	23	31	32	49	12	31,5	73	77,5	110	126	15	26	40

Artikelübersicht

Bestellnummer	Farbe Grundkörper	Oberfläche Grundkörper	Größe	X	D	D1	D2	H	H1	H2	H3	H4	A	A1	B	Zähnezahl	L
06460-5123X45	silber-metallic	seidenmatt	5	M12	23	31	32	49	12	31,5	73	77,5	110	126	15	26	45
06460-5123X50	silber-metallic	seidenmatt	5	M12	23	31	32	49	12	31,5	73	77,5	110	126	15	26	50
06460-5123X55	silber-metallic	seidenmatt	5	M12	23	31	32	49	12	31,5	73	77,5	110	126	15	26	55
06460-5123X60	silber-metallic	seidenmatt	5	M12	23	31	32	49	12	31,5	73	77,5	110	126	15	26	60
06460-5123X70	silber-metallic	seidenmatt	5	M12	23	31	32	49	12	31,5	73	77,5	110	126	15	26	70
06460-5123X80	silber-metallic	seidenmatt	5	M12	23	31	32	49	12	31,5	73	77,5	110	126	15	26	80
06460-5123X90	silber-metallic	seidenmatt	5	M12	23	31	32	49	12	31,5	73	77,5	110	126	15	26	90
06460-5126X25	silber	hochglanzverchromt	5	M12	23	31	32	49	12	31,5	73	77,5	110	126	15	26	25
06460-5126X30	silber	hochglanzverchromt	5	M12	23	31	32	49	12	31,5	73	77,5	110	126	15	26	30
06460-5126X35	silber	hochglanzverchromt	5	M12	23	31	32	49	12	31,5	73	77,5	110	126	15	26	35
06460-5126X40	silber	hochglanzverchromt	5	M12	23	31	32	49	12	31,5	73	77,5	110	126	15	26	40
06460-5126X45	silber	hochglanzverchromt	5	M12	23	31	32	49	12	31,5	73	77,5	110	126	15	26	45
06460-5126X50	silber	hochglanzverchromt	5	M12	23	31	32	49	12	31,5	73	77,5	110	126	15	26	50
06460-5126X55	silber	hochglanzverchromt	5	M12	23	31	32	49	12	31,5	73	77,5	110	126	15	26	55
06460-5126X60	silber	hochglanzverchromt	5	M12	23	31	32	49	12	31,5	73	77,5	110	126	15	26	60
06460-5126X70	silber	hochglanzverchromt	5	M12	23	31	32	49	12	31,5	73	77,5	110	126	15	26	70
06460-5126X80	silber	hochglanzverchromt	5	M12	23	31	32	49	12	31,5	73	77,5	110	126	15	26	80
06460-5126X90	silber	hochglanzverchromt	5	M12	23	31	32	49	12	31,5	73	77,5	110	126	15	26	90
06460-5161X25	schwarz RAL 9005	seidenmatt	5	M16	23	31	32	49	12	31,5	73	77,5	110	126	15	26	25
06460-5161X30	schwarz RAL 9005	seidenmatt	5	M16	23	31	32	49	12	31,5	73	77,5	110	126	15	26	30
06460-5161X35	schwarz RAL 9005	seidenmatt	5	M16	23	31	32	49	12	31,5	73	77,5	110	126	15	26	35
06460-5161X40	schwarz RAL 9005	seidenmatt	5	M16	23	31	32	49	12	31,5	73	77,5	110	126	15	26	40
06460-5161X45	schwarz RAL 9005	seidenmatt	5	M16	23	31	32	49	12	31,5	73	77,5	110	126	15	26	45
06460-5161X50	schwarz RAL 9005	seidenmatt	5	M16	23	31	32	49	12	31,5	73	77,5	110	126	15	26	50
06460-5161X55	schwarz RAL 9005	seidenmatt	5	M16	23	31	32	49	12	31,5	73	77,5	110	126	15	26	55
06460-5161X60	schwarz RAL 9005	seidenmatt	5	M16	23	31	32	49	12	31,5	73	77,5	110	126	15	26	60
06460-5161X70	schwarz RAL 9005	seidenmatt	5	M16	23	31	32	49	12	31,5	73	77,5	110	126	15	26	70
06460-5161X80	schwarz RAL 9005	seidenmatt	5	M16	23	31	32	49	12	31,5	73	77,5	110	126	15	26	80
06460-5161X90	schwarz RAL 9005	seidenmatt	5	M16	23	31	32	49	12	31,5	73	77,5	110	126	15	26	90
06460-51627X25	rubinrot RAL 3003	seidenmatt	5	M16	23	31	32	49	12	31,5	73	77,5	110	126	15	26	25
06460-51627X30	rubinrot RAL 3003	seidenmatt	5	M16	23	31	32	49	12	31,5	73	77,5	110	126	15	26	30
06460-51627X35	rubinrot RAL 3003	seidenmatt	5	M16	23	31	32	49	12	31,5	73	77,5	110	126	15	26	35
06460-51627X40	rubinrot RAL 3003	seidenmatt	5	M16	23	31	32	49	12	31,5	73	77,5	110	126	15	26	40
06460-51627X45	rubinrot RAL 3003	seidenmatt	5	M16	23	31	32	49	12	31,5	73	77,5	110	126	15	26	45
06460-51627X50	rubinrot RAL 3003	seidenmatt	5	M16	23	31	32	49	12	31,5	73	77,5	110	126	15	26	50
06460-51627X55	rubinrot RAL 3003	seidenmatt	5	M16	23	31	32	49	12	31,5	73	77,5	110	126	15	26	55
06460-51627X60	rubinrot RAL 3003	seidenmatt	5	M16	23	31	32	49	12	31,5	73	77,5	110	126	15	26	60
06460-51627X70	rubinrot RAL 3003	seidenmatt	5	M16	23	31	32	49	12	31,5	73	77,5	110	126	15	26	70
06460-51627X80	rubinrot RAL 3003	seidenmatt	5	M16	23	31	32	49	12	31,5	73	77,5	110	126	15	26	80
06460-51627X90	rubinrot RAL 3003	seidenmatt	5	M16	23	31	32	49	12	31,5	73	77,5	110	126	15	26	90
06460-5162X25	reinorange RAL 2004	seidenmatt	5	M16	23	31	32	49	12	31,5	73	77,5	110	126	15	26	25
06460-5162X30	reinorange RAL 2004	seidenmatt	5	M16	23	31	32	49	12	31,5	73	77,5	110	126	15	26	30
06460-5162X35	reinorange RAL 2004	seidenmatt	5	M16	23	31	32	49	12	31,5	73	77,5	110	126	15	26	35
06460-5162X40	reinorange RAL 2004	seidenmatt	5	M16	23	31	32	49	12	31,5	73	77,5	110	126	15	26	40
06460-5162X45	reinorange RAL 2004	seidenmatt	5	M16	23	31	32	49	12	31,5	73	77,5	110	126	15	26	45
06460-5162X50	reinorange RAL 2004	seidenmatt	5	M16	23	31	32	49	12	31,5	73	77,5	110	126	15	26	50
06460-5162X55	reinorange RAL 2004	seidenmatt	5	M16	23	31	32	49	12	31,5	73	77,5	110	126	15	26	55
06460-5162X60	reinorange RAL 2004	seidenmatt	5	M16	23	31	32	49	12	31,5	73	77,5	110	126	15	26	60
06460-5162X70	reinorange RAL 2004	seidenmatt	5	M16	23	31	32	49	12	31,5	73	77,5	110	126	15	26	70
06460-5162X80	reinorange RAL 2004	seidenmatt	5	M16	23	31	32	49	12	31,5	73	77,5	110	126	15	26	80
06460-5162X90	reinorange RAL 2004	seidenmatt	5	M16	23	31	32	49	12	31,5	73	77,5	110	126	15	26	90
06460-5163X25	silber-metallic	seidenmatt	5	M16	23	31	32	49	12	31,5	73	77,5	110	126	15	26	25
06460-5163X30	silber-metallic	seidenmatt	5	M16	23	31	32	49	12	31,5	73	77,5	110	126	15	26	30
06460-5163X35	silber-metallic	seidenmatt	5	M16	23	31	32	49	12	31,5	73	77,5	110	126	15	26	35
06460-5163X40	silber-metallic	seidenmatt	5	M16	23	31	32	49	12	31,5	73	77,5	110	126	15	26	40
06460-5163X45	silber-metallic	seidenmatt	5	M16	23	31	32	49	12	31,5	73	77,5	110	126	15	26	45
06460-5163X50	silber-metallic	seidenmatt	5	M16	23	31	32	49	12	31,5	73	77,5	110	126	15	26	50
06460-5163X55	silber-metallic	seidenmatt	5	M16	23	31	32	49	12	31,5	73	77,5	110	126	15	26	55
06460-5163X60	silber-metallic	seidenmatt	5	M16	23	31	32	49	12	31,5	73	77,5	110	126	15	26	60
06460-5163X70	silber-metallic	seidenmatt	5	M16	23	31	32	49	12	31,5	73	77,5	110	126	15	26	70
06460-5163X80	silber-metallic	seidenmatt	5	M16	23	31	32	49	12	31,5	73	77,5	110	126	15	26	80
06460-5163X90	silber-metallic	seidenmatt	5	M16	23	31	32	49	12	31,5	73	77,5	110	126	15	26	90
06460-5166X25	silber	hochglanzverchromt	5	M16	23	31	32	49	12	31,5	73	77,5	110	126	15	26	25
06460-5166X30	silber	hochglanzverchromt	5	M16	23	31	32	49	12	31,5	73	77,5	110	126	15	26	30
06460-5166X35	silber	hochglanzverchromt	5	M16	23	31	32	49	12	31,5	73	77,5	110	126	15	26	35

Artikelübersicht

Bestellnummer	Farbe Grundkörper	Oberfläche Grundkörper	Größe	X	D	D1	D2	H	H1	H2	H3	H4	A	A1	B	Zähnezahl	L
06460-5166X40	silber	hochglanzverchromt	5	M16	23	31	32	49	12	31,5	73	77,5	110	126	15	26	40
06460-5166X45	silber	hochglanzverchromt	5	M16	23	31	32	49	12	31,5	73	77,5	110	126	15	26	45
06460-5166X50	silber	hochglanzverchromt	5	M16	23	31	32	49	12	31,5	73	77,5	110	126	15	26	50
06460-5166X55	silber	hochglanzverchromt	5	M16	23	31	32	49	12	31,5	73	77,5	110	126	15	26	55
06460-5166X60	silber	hochglanzverchromt	5	M16	23	31	32	49	12	31,5	73	77,5	110	126	15	26	60
06460-5166X70	silber	hochglanzverchromt	5	M16	23	31	32	49	12	31,5	73	77,5	110	126	15	26	70
06460-5166X80	silber	hochglanzverchromt	5	M16	23	31	32	49	12	31,5	73	77,5	110	126	15	26	80
06460-5166X90	silber	hochglanzverchromt	5	M16	23	31	32	49	12	31,5	73	77,5	110	126	15	26	90